G. FUNDER

NO 1070
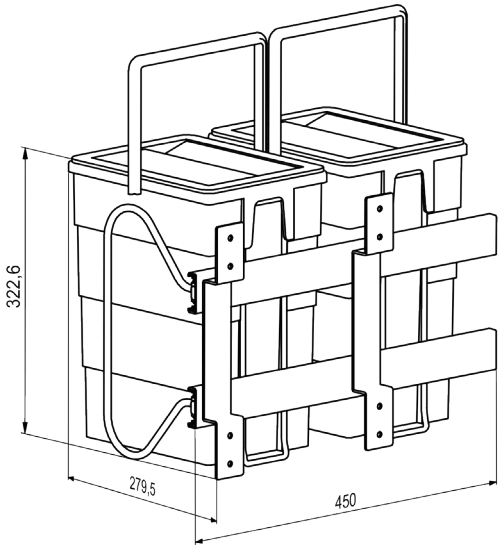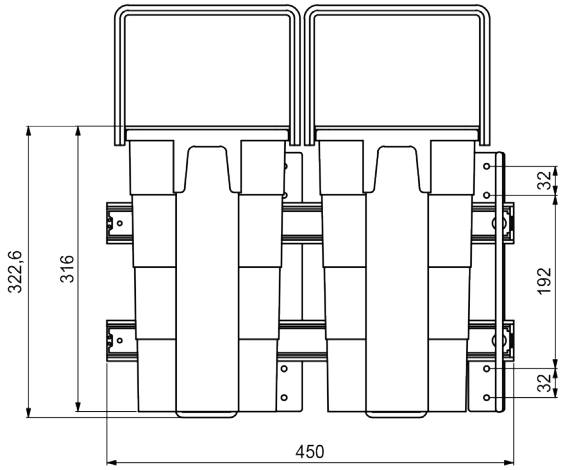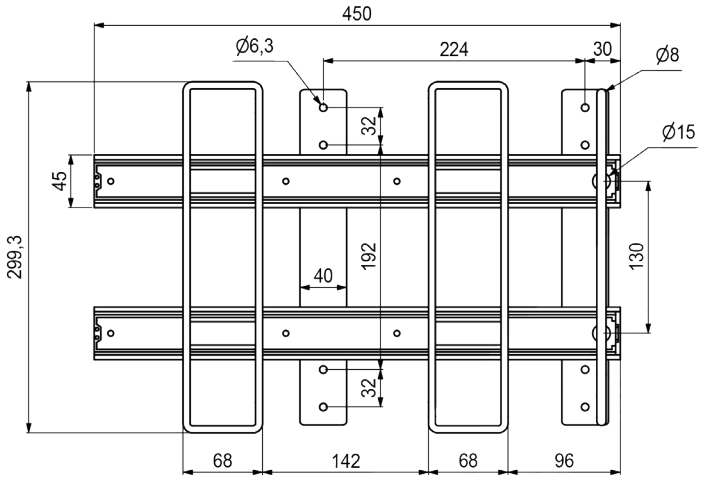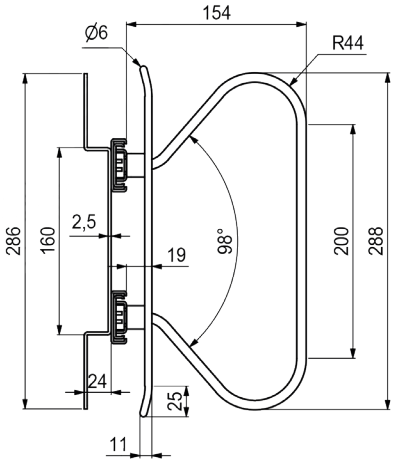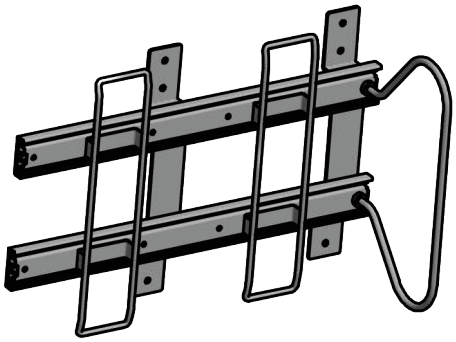
AFFALDSSYSTEM