G.FUNDER

NO 10733
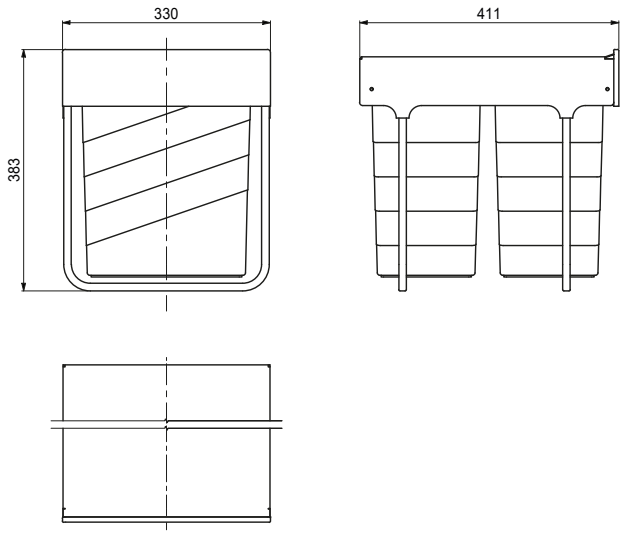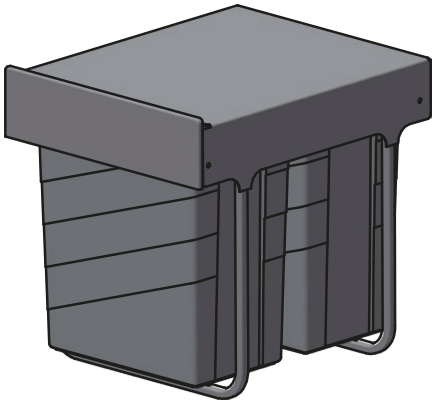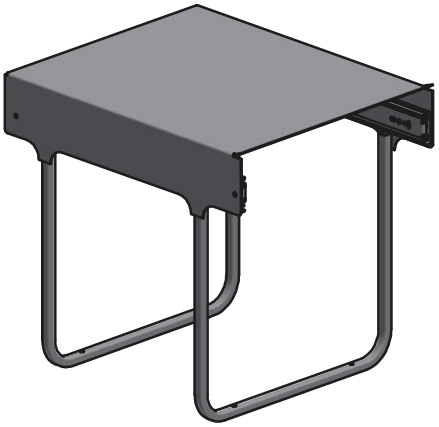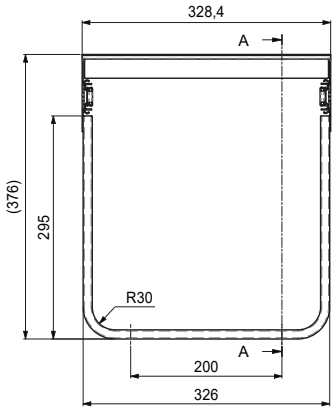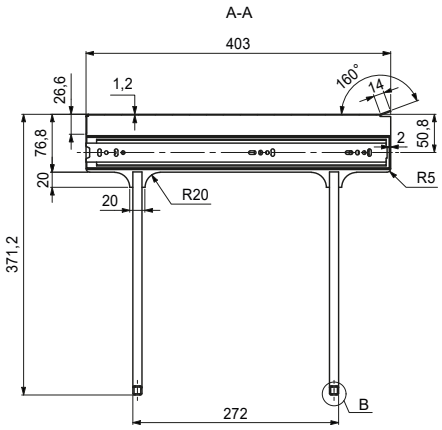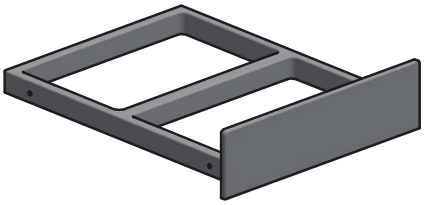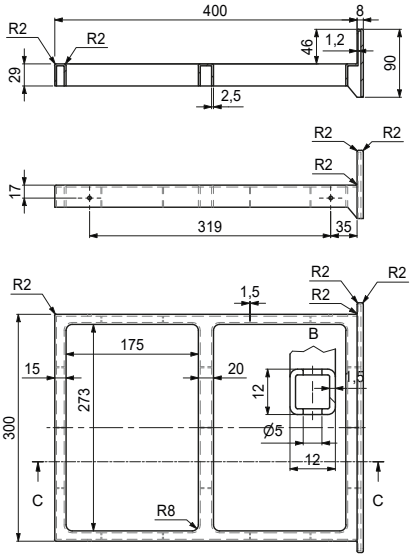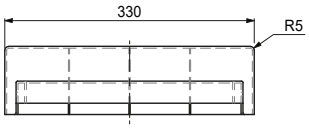
AFFALDSSYSTEM