1472K5BLACK

26" E72 Storage HUB
værktøjsvogn med 5 skuffer, sort,
693 mm x 510 mm x 955 mm

PRODUKTOPLYSNINGER

- Den robuste værktøjsvogn med 5 skuffer tager udgangspunkt i en solid stålkonstruktion med dobbelt ramme
- Skufferne kan åbnes helt og er udstyret med kuglelejer, så de løber glat, kapacitet på op til 30 kg
- Gummihjulene sikrer maksimal stabilitet og gør vognen nem at manøvrere, selv på ujævne gulve
- Perforerede sidepaneler gør det muligt for brugeren at tilføje forskelligt Xpand-tilbehør
- Et stærkt og sikkert rundt låsesystem beskytter vognen mod tyveri
- Ridsefri pulverlakering udvendigt og indvendigt yder stor beskyttelse mod rustdannelse
- Stødlister på hjørnerne minimerer risikoen for fysisk skade og beskadigelse af omgivelserne
- Dobbeltrammerne sikrer, at skufferne altid åbner, hvis en kollision har beskadiget den ydre ramme
- Et bredt udvalg af brugsklare Fit&Go-skumindlæg med værktøj er tilgængeligt

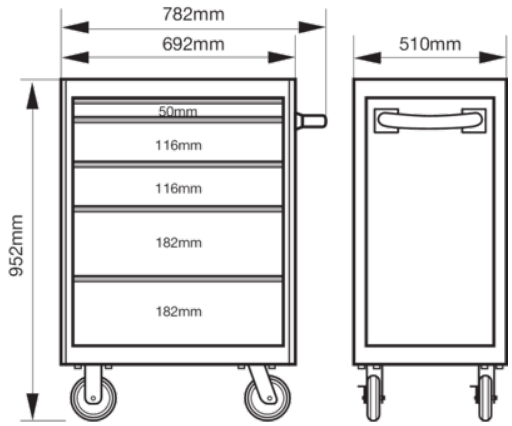

Follow the Fish!

PRODUKTATTRIBUTTER

Produkt										RAL
1472K5BLACK	952 x 510 x 782 mm	600 kg	5	445 mm	543 mm	30 kg	125 mm	30 mm	65 kg	9005