Zesis M33
1-grebs køkkenarmatur 160, med udtræksbruser, 2jet
Overflader : **krom** Art.Nr.: **74801000**

Beskrivelse

Kendetegn

- ComfortZone 160
- svingningsområde 150°
- laminarstråle, brusestråle
- låsbar brusestråle, strålen skiftes med trykknap og stilles automatisk tilbage, når armaturet lukkes
- MagFit magnetisk bruserholder
- Quick-Connect-bruserslange
- maksimal gennemstrømsmængde ved 3 bar: 8,2 l/min
- keramisk kartusche
- G ⅜-tilslutningsslanger
- mulighed for temperaturbegrænsning
- integreret kontraventil
- PA-IX 17554/IO

Teknologi

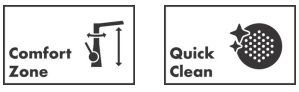

Produktbillede

Måltegning

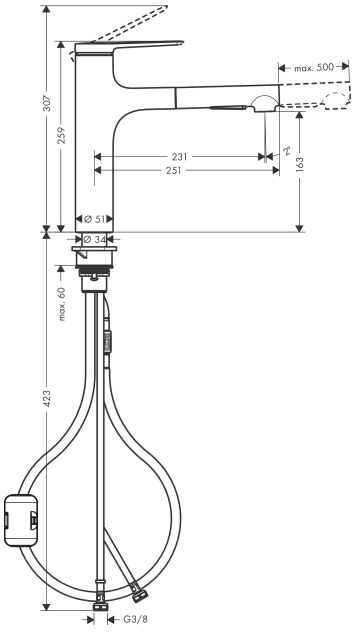

Zesis M33
1-grebs køkkenarmatur 160, med udtræksbruser, 2jet
Overflader : **krom** Art.Nr.: **74801000**
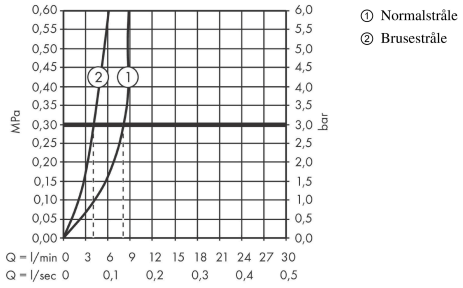
Gennemløbsdiagram