Produktdatablad

Specifikationer

Harmony tom trykknapkasse i sort plast med 2xØ22 mm huller for hårde miljøer (IP69) og med ekstra afstand for Ø37 mm trykknaphoveder

El-nr.:
7517909862 XALG020

EAN-nr: 3606480517815

Egenskaber

Produktserie	"Harmony XALG"
Produkttype	Tom trykknapkasse
Enhedsforkortelse	"XALG"
Anvendelse	For XB5 Ø 22 mm control and signalling units
Miljømæssige egenskaber	Severe ambiance
Farve på bunden af kapsling	Sort (RAL 9005)
Farve på låg	Sort (RAL 9005)
Materiale	Mineral reinforced polyamide
kabelindgang	2 knock-outs for ISO M20 cable entry
IP kapslingsklasse	IP66 i henhold til IEC 60529 IP67 i henhold til IEC 60529 IP69 IP69K

Produktinformationer

Montagetype	For customer assembly
antal af cut-out	2 montagehuller, vertikal centerafstand mellem hullerne: 40 mm
Bredde	135 mm
Højde	72 mm
Dybde	65 mm
Vægt	0,28 kg
Modstandsdygtighed overfor højtryksrensning	10 mPa ved 80 °C, distance : 0.2 m

Miljø

Beskyttelsesbehandling	TC TH
Omgivelsestemperatur ved opbevaring	-40…70 °C
Omgivelsestemperatur under drift	-25…70 °C
Beskyttelsesklasse	Klasse II i henhold til IEC 61140
IP kapslingsklasse	IK05 conforming to IEC 62262

Ansvarsfraskrivelse: Denne dokumentation er ikke tænkt som en erstatning for og kan ikke anvendes til at afgøre egnetheden eller pålideligheden for disse produkter til bestemte anvendelsesformål.

modstand mod kemiske midler	Good resistance to lactic acid ved 10 °C Good resistant to detergent ved 60 °C Not resistant to formic acid (10 %) ved 50 °C Not resistant to lactic acid ved 90 °C Good resistance to ammonia Good resistance to benzene Good resistance to butter Good resistance to citric acid (10 %) Good resistance to cutting compounds Good resistance to ethane Good resistance to ethanol Good resistance to ethylene Good resistance to fatty acids Good resistance to fatty alcohols Good resistance to milk Good resistance to motor oils and greases Good resistance to oils (vegetable, mineral) Good resistance to petroleum God modstandsdygtighed overfor acetone Good resistant to uric acid (20 %) Limited resistance to acetic acid (10 %) Limited resistance to boric acid Not resistant to hydrogen peroxide (30 %) Not resistant to nitric acid (2 %)
Standarder	IEC 60947-5-1 IEC 60947-1

Forpakningsinformation

Enhedstype af pakke 1	PCE
Antal enheder i pakke 1	1
Pakke 1 Højde	8 cm
Pakke 1 Længde	10 cm
Package 1 Length	19 cm
Pakke 1 Vægt	273 g
Enhedstype af pakke 2	S03
Antal enheder i pakke 2	16
Pakke 2 Højde	30 cm
Pakke 2 Bredde	30 cm
Pakke 2 Længde	40 cm
Pakke 2 Vægt	5,038 kg

Logistik informationer

Oprindelsesland	FR

Environmental Data

Schneider Electrics mål er at opnå Net Zero-status i 2050 gennem partnerskaber med forsyningskæden, materialer med lavere påvirkning og cirkularitet via vores igangværende kampagne "Use Better, Use Longer, Use Again" for at forlænge produkternes levetid og genbrugelighed.

Forklaring af Environmental Data

Sådan vurderer vi produktets bæredygtighed

Miljøfodaftryk

Miljøoplysning	Miljøprofil for produkt

Use Better

Materialer og emballage

Pakke med genbrugspap	Yes
Emballage uden plast	Yes
EU RoHS-direktivet	Proaktiv overensstemmelse (produkt ikke omfattet af EU RoHS)
Reach-forordning	REACh-erklæring

Use Again

Ompakning og genfremstilling

Cirkularitetsprofil	Oplysninger om udtjent udstyr
Returnering	No

Dimensions Drawings

Dimensions

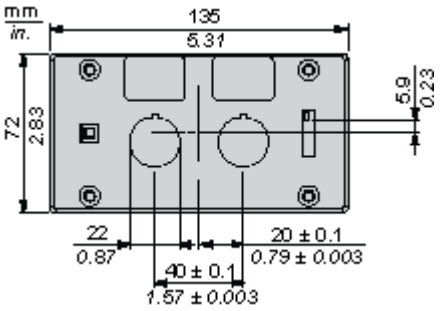

Technical Illustration
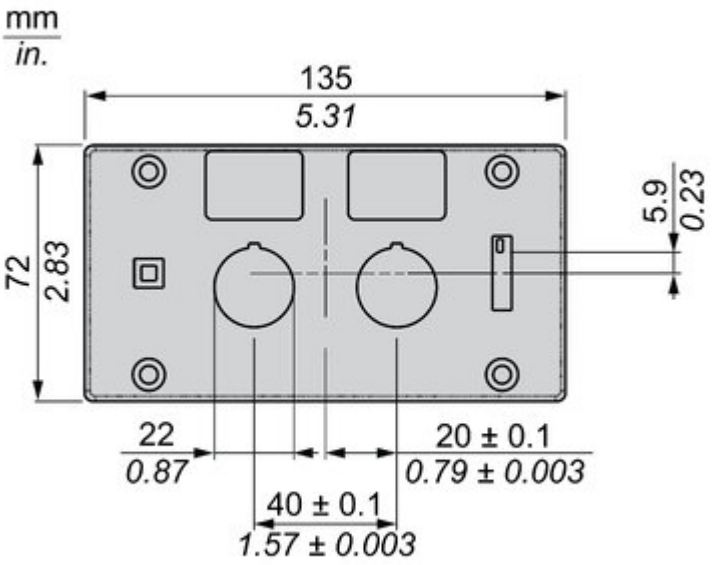
Dimensions