REP. SÆT FOR OMSKIFTER

CNB NR. S5110535 VVS NR. 74110535
CNB NR. 1090/2090/2095 (vvs nr. 712904/703504/703514)

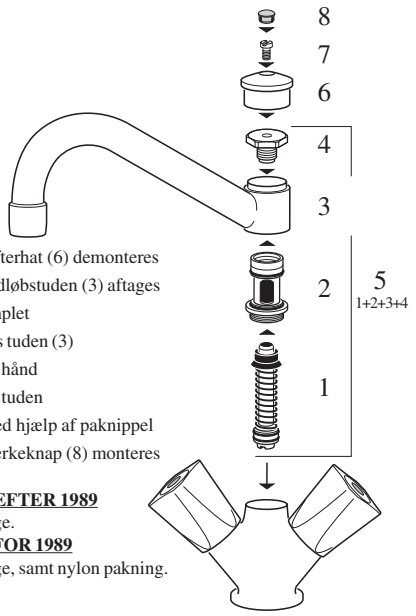

SÅDAN GØR MAN:

- Mærkeknap (8), skrue (7), omskifterhat (6) demonteres
- Den sekskantede paknippel (4), udløbstuden (3) aftages
- Omskifterhus (2) demonteres komplet
- Nyt omskifterhus* (2) påmonteres tuden (3)
- Paknippel (4) påmonteres med let hånd
- Spindel med fjeder (1) monteres i tuden
- Tuden (5) fastgøres på kroppen ved hjælp af paknippel
- Omskifterhat (6), skrue (7) og mærkeknap (8) monteres

* Er blandingsbatteriet produceret **EFTER 1989**
bruges omskifterhus med 3 O-ringe.
Er blandingsbatteriet produceret **FOR 1989**
bruges omskifterhus med 2 O-ringe, samt nylon pakning.

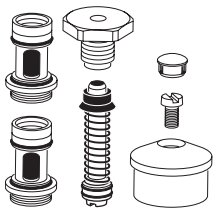

OBS! Til ældre modeller - **FOR 1978** - er komplet udløbstud med omskifter nødvendig

795018WW **B965863**

REP. SÆT FOR OMSKIFTER

CNB NR. S5110535 VVS NR. 74110535
CNB NR. 1090/2090/2095 (vvs nr. 712904/703504/703514)

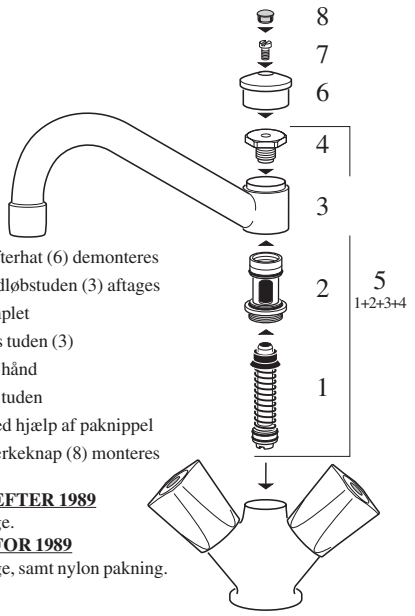

SÅDAN GØR MAN:

- Mærkeknap (8), skrue (7), omskifterhat (6) demonteres
- Den sekskantede paknippel (4), udløbstuden (3) aftages
- Omskifterhus (2) demonteres komplet
- Nyt omskifterhus* (2) påmonteres tuden (3)
- Paknippel (4) påmonteres med let hånd
- Spindel med fjeder (1) monteres i tuden
- Tuden (5) fastgøres på kroppen ved hjælp af paknippel
- Omskifterhat (6), skrue (7) og mærkeknap (8) monteres

* Er blandingsbatteriet produceret **EFTER 1989**
bruges omskifterhus med 3 O-ringe.
Er blandingsbatteriet produceret **FOR 1989**
bruges omskifterhus med 2 O-ringe, samt nylon pakning.

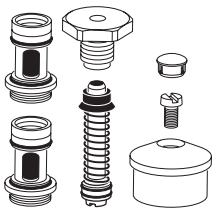

OBS! Til ældre modeller - **FOR 1978** - er komplet udløbstud med omskifter nødvendig

795018WW **B965863**

REP. SÆT FOR OMSKIFTER

CNB NR. S5110535 VVS NR. 74110535
CNB NR. 1090/2090/2095 (vvs nr. 712904/703504/703514)

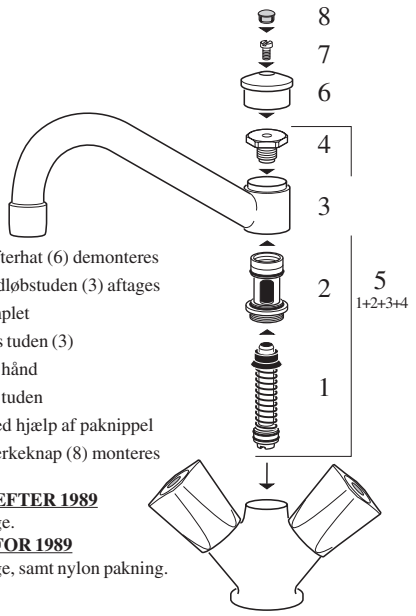

SÅDAN GØR MAN:

- Mærkeknap (8), skrue (7), omskifterhat (6) demonteres
- Den sekskantede paknippel (4), udløbstuden (3) aftages
- Omskifterhus (2) demonteres komplet
- Nyt omskifterhus* (2) påmonteres tuden (3)
- Paknippel (4) påmonteres med let hånd
- Spindel med fjeder (1) monteres i tuden
- Tuden (5) fastgøres på kroppen ved hjælp af paknippel
- Omskifterhat (6), skrue (7) og mærkeknap (8) monteres

* Er blandingsbatteriet produceret **EFTER 1989**
bruges omskifterhus med 3 O-ringe.
Er blandingsbatteriet produceret **FOR 1989**
bruges omskifterhus med 2 O-ringe, samt nylon pakning.

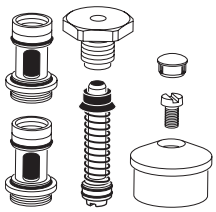

OBS! Til ældre modeller - **FOR 1978** - er komplet udløbstud med omskifter nødvendig

795018WW **B965863**

REP. SÆT FOR OMSKIFTER

CNB NR. S5110535 VVS NR. 74110535
CNB NR. 1090/2090/2095 (vvs nr. 712904/703504/703514)

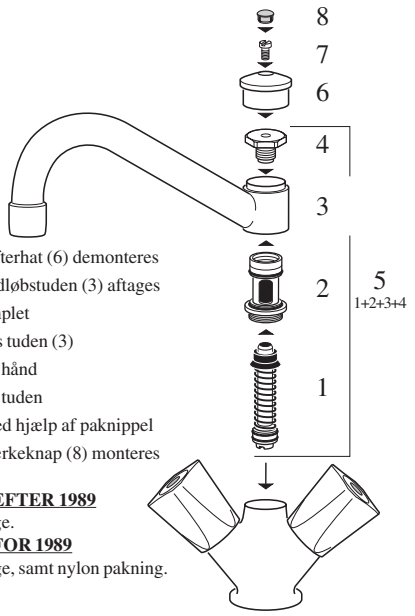

SÅDAN GØR MAN:

- Mærkeknap (8), skrue (7), omskifterhat (6) demonteres
- Den sekskantede paknippel (4), udløbstuden (3) aftages
- Omskifterhus (2) demonteres komplet
- Nyt omskifterhus* (2) påmonteres tuden (3)
- Paknippel (4) påmonteres med let hånd
- Spindel med fjeder (1) monteres i tuden
- Tuden (5) fastgøres på kroppen ved hjælp af paknippel
- Omskifterhat (6), skrue (7) og mærkeknap (8) monteres

* Er blandingsbatteriet produceret **EFTER 1989**
bruges omskifterhus med 3 O-ringe.
Er blandingsbatteriet produceret **FOR 1989**
bruges omskifterhus med 2 O-ringe, samt nylon pakning.

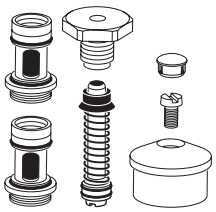

OBS! Til ældre modeller - **FOR 1978** - er komplet udløbstud med omskifter nødvendig

795018WW **B965863**