PL Oprawa awaryjna / **EN** Emergency Fixture / **DE** Notleuchte / **RU** Аварийный светильник / **CS** Nouzové svítidlo / **SK** Núdzové osvetlenie / **HU** Vészvilágító lámpatest / **HR** Rezervna svjetiljka / **FR** Luminaire d'urgence / **ES** Foco de emergencia / **IT** Plafoniera di emergenza / **RO** Corp de iluminat de urgență / **LT** Avarinis šviestuvas / **LV** Avārijas gaismeklis / **ET** Avariivalgusti / **PT** Luminária de emergência / **BE** Свяцільнік аварыйны / **UK** Аварійний світильник / **BG** Аварийна лампа / **SL** Zasilna razsvetljava / **BS** Rezervna svjetiljka / **SRP** Rezervna svjetiljka / **SR** Резервна светиљка / **MK** Резервна светилка / **MO** Corp de iluminat de urgență

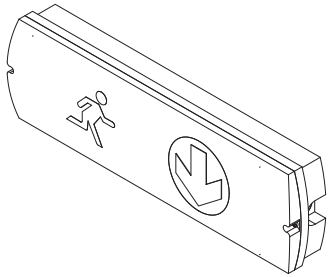

INFO

LD-SAHER1-DUO	3W	300 lm	1 h	805g	3,6V, 600 mAh
LD-SAHER3-DUO			3 h		3,6V, 1500 mAh

A++ A+ | AC 220-240 V 50-60 Hz | IP65 | PF>0,5 | inside outside | +5°C +30°C | 6400 K | CRI ≥80 | 40 000h | ON OFF x20000 | 120° | IK 07 | Ni-Cd | PC

PL Skład zestawu / **EN** This set consists of / **DE** Bestandteile des Sets / **RU** Состав набора / **CS** Složení soupravy / **SK** Zloženie súpravy / **HU** A készlet tartalma / **HR** Sastav kompleta / **FR** Composition du kit / **ES** Composición del kit / **IT** Contenuto del kit / **RO** Setul include / **LT** Rinkinio turinys / **LV** Komplekta sastāvs / **ET** Komplekti komponendid / **PT** O conjunto inclui / **BE** Склад камплекта / **UK** Склад набору / **BG** Състав на комплекта / **SL** Sestava kompleta / **BS** Sastav kompleta / **SRP** Sastav kompleta / **SR** Sastav kompleta / **MK** Sostavot na setot / **MO** Setul include:

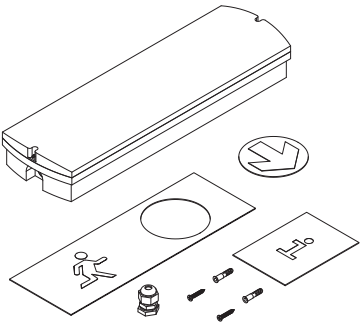

PL Schemat połączeń (przewodów elektrycznych) / **EN** Circuit diagram (electrical cables) / **DE** Schaltplan / **RU** Схема подключения (электрических проводов) / **CS** Schéma zapojení (elektrických vodičů) / **SK** Schéma pripojenia (elektrických vodičov) / **HU** Kapcsolási rajz (villamos bekötéshez) / **HR** Shema priključka (električne žice) / **FR** Schéma de câblage (câbles électriques) / **ES** Diagrama de conexiones (cables eléctricos) / **IT** Schema di collegamenti (cavi elettrici) / **RO** Schema conexiunilor (cablurilor electrice) / **LT** Sujungimų schema (elektros laidų) / **LV** Savienojumu (elektrības kabeļu) shēma / **ET** Ühenduste skeem (elektrijuhtmete) / **PT** Esquema de ligações (de cabos elétricos) / **BE** Схема злучэння (электрычных правадоў) / **UK** Схема з'єднань (електричних проводів) / **BG** Схема на свързване (на електрическите кабели) / **SL** Priključna shema (električnih vodov) / **BS** Shema povezivanja (električnih vodova) / **SRP** Šema povezivanja (električnih vodova) / **SR** Šema povezivanja (električnih vodova) / **MK** Поврзувачка шема (на електричните врски) / **MO** Schema conexiunilor (cablurilor electrice)

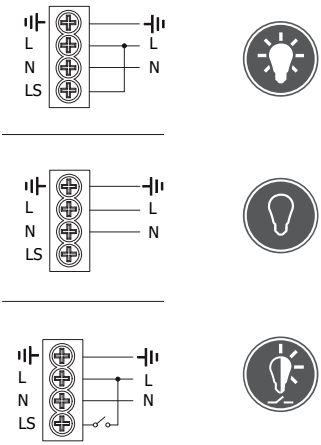

PL Instrukcja montażu / **EN** Assembly instruction / **DE** Montageanleitung / **RU** Инструкция по установке / **CS** Montážní návod / **SK** Montážna príručka / **HU** Rögzítési útmutató / **HR** Upute za montažu / **FR** Instruction de montage / **ES** Manual de montaje / **IT** Istruzioni di montaggio / **RO** Instrucțiuni de montaj / **LT** Montavimo instrukcija / **LV** Montāžas instrukcija / **ET** Paigaldamise juhend / **PT** Instruções de montagem / **BE** Інструкцыя зборкі / **UK** Інструкція з установки / **BG** Инструкция за монтаж / **SL** Navodila za montažo / **BS** Upute za montažu / **SRP** Uputstva za montažu / **SR** Uputstva za montažu / **MK** Upatstva za sobranie / **MO** Instrucțiuni de montaj:

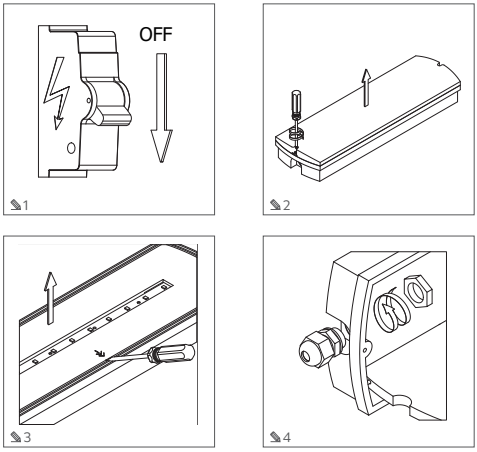

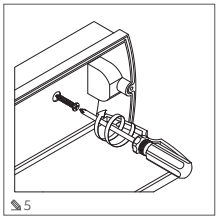
5

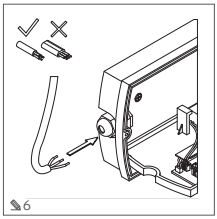
6

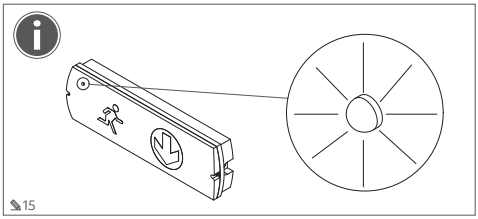
15

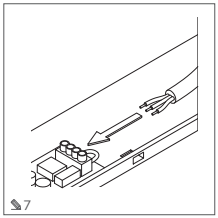
7

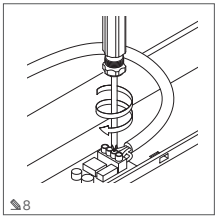
8

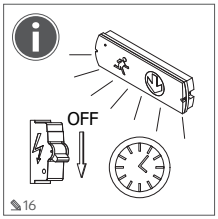

16

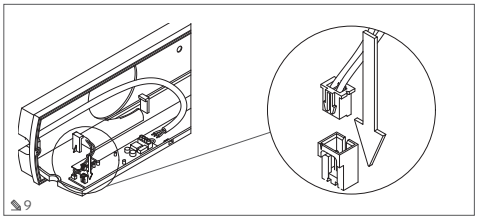
9

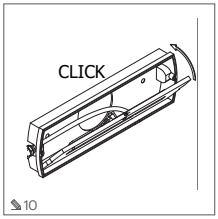

10

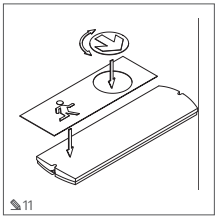
11

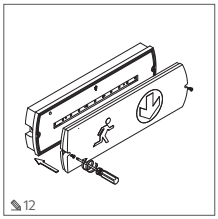
12

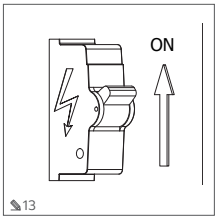

13

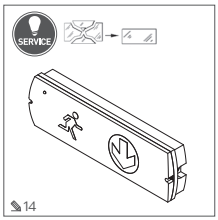

14

15 PL Po podłączeniu zasilania i akumulatora zapala się lampka (LED indicator) sygnalizująca prawidłowy proces ładowania. / **EN** Once the power supply and battery are connected the LED indicator starts flashing to show a correct charging action. / **DE** Wenn die Stromversorgung und der Akku angeschlossen sind, leuchtet die Kontrollleuchte (LED indicator) auf, die den korrekten Ladevorgang signalisiert. / **RU** После подключения питания и аккумулятора включится лампочка (светодиодный индикатор), сигнализирующая о правильном процессе зарядки. / **CS** Po připojení napájecího zdroje a baterií se rozsvítí kontrolka LED (LED indicator), která signalizuje správný proces nabíjení. / **SK** Keď pripojíte napájanie a akumulátor, zasvieti kontrolka (LED indicator), ktorá informuje o prebiehajúcom nabíjaní. / **HU** A tápellátás és az akkumulátor csatlakoztatását követően felvillan a lámpa (LED indicator), ami a töltési folyamat helyességére utal. / **HR** Nakon spajanja napajanja i akumulatora pokazivač (LED indikator) svijetli kako bi signalizirao ispravan postupak punjenja. / **FR** Lorsque l'alimentation et la batterie sont connectées, le témoin (indicateur DEL) s'allume pour indiquer le processus de charge correct. / **ES** Después de conectar la alimentación y el acumulador, se enciende el indicador LED (LED indicator) que señaliza el proceso de carga correcto. / **IT** Dopo aver collegato l'alimentazione e la batteria si accende la spia (LED indicator) per segnalare che il processo di ricarica è corretto. / **RO** După conectarea sursei de alimentare și a bateriei, lampa (indicatorul LED) se aprinde semnalizând procesul corect de încărcare. / **LT** Prijungus maitinimo šaltinį ir akumuliatorių, indikatorius (LED indicator) šviečia ir įspėja, kad įrenginys tinkamai įkraunamas. / **LV** Pēc barošanas avota un akumulatora pieslēgšanas iedegas indikators (LED indicator), kas signalizē pareizu lādēšanas procesu. / **ET** Peale toite ja aku ühendamist süttib laadimise õigest protsessist signaliseeriv lambike (LED indicator). / **PT** Quando a fonte de alimentação e a bateria estão ligadas, a lâmpada (LED indicator) acende-se para indicar o processo de carregamento correto. / **BE** Пасля далучэння сілкавання і акумулятара пачынае гарэць лямпачка (LED indicator), якая сігналізуе правільны працэс заradкі. / **UK** Після підключення джерела живлення та акумулятора засвітиться індикаторна лампочка (LED indicator), що сигналізує правильний процес зарядки. / **BG** След свързване на захранването и акумулатора ще светне индикаторната лампа (LED indicator), сигнализирайки правилен процес на зареждане. / **SL** Po priklopu napajanja in akumulatorja zasveti lučka (LED indicator), ki signalizira pravilni postopek polnjenja. / **BS** Nakon spajanja napajanja i akumulatora pokazivač (LED indikator) svijetli kako bi signalizirao ispravan postupak punjenja. / SPR Nakon spajanja napajanja i akumulatora pokazivač (LED indikator) svijetli kako bi signalizirao ispravan postupak punjenja. / **SR** Nakon priključivanja napajanja i baterije, upaliće se lampica (LED indicator) koja signalizira pravilan proces punjenja. / **MK** Откако ќе се поврзат напојувањето и батериите, свети индикаторот (LED индикатор) за да се покаже правилна постапка за полнење. / **MO** După conectarea sursei de alimentare și a bateriei, becul (indicator LED) se aprinde semnalizând procesul corect de încărcare.

PL Pierwsze ładowanie oprawy powinno trwać nieprzerwanie 48 godz., w tym czasie nie odłączać zasilania, ani nie przeprowadzać testów świecenia awaryjnego. Po naładowaniu zaleca się przeprowadzić test pełnego rozładowania akumulatora i po nim ponownie naładować. Czas ładowania akumulatorów po wykonaniu pełnego testu minimum 24h.

Oprawa powinna być regularnie testowana zgodnie z miejscowymi przepisami, a wyniki testów zapisywane i przechowywane na potrzeby kontroli przeciwpożarowej.

- raz dziennie sprawdzić świecenie kontrolki ładowania (15)
- raz w miesiącu sprawdzić czy oprawa świeci awaryjnie – nacisnąć przycisk TEST lub odłączyć zasilanie.
- raz na rok odłączyć zasilanie i sprawdzić czy oprawa świeci znamionowy czas w trybie awaryjnym (16) . W przypadku zbyt krótkiego czasu naładować akumulatory (minimum 24 godziny) i ponownie przeprowadzić test. Jeśli ponownie test wypadł negatywnie należy wymienić akumulatory

Jeżeli mimo poprawnego naładowania akumulatora oprawa nie wytrzymuje już znamionowego czasu pracy awaryjnej koniecznie należy wymienić akumulator. Sugerowana wymiana akumulatorów nie rzadziej niż co 4 lata.

- wymianę akumulatora może wykonywać tylko osoba kompetentna

W czasie składowania i transportu produktu akumulator musi być odłączony. Akumulator po pierwszym naładowaniu musi być regularnie doładowywany (nawet podczas składowania).

GTV Poland spółka z ograniczoną odpowiedzialnością sp.k., ul. Przejazdowa 21, 05-800 Pruszkow, Poland, info@gtv.com.pl
Ул. Пшеяздова, 21, 05-800, Прушкув, Польша

EN Ensure the first charging lasts for 48 hrs without any breaks, so do not disconnect the power supply or carry out emergency light tests. Once charged, a full battery discharge test is recommended followed by recharging. The battery charging time after a full test is not less than 24 hrs.

Carry out tests of the fixture in compliance with local regulations, and the keep a record of test results for the purpose of fire inspection.
check the charger indicator light once a day (✎ 15)
check the emergency light of the fixture once a month – press the TEST push button or power off.
power off once a year and check the fixture light in the emergency mode for rated time (✎ 16). If the time is too short, recharge the batteries for a minimum of 24 hrs and repeat the test. Should the test fail again, exchange the batteries.
If, despite the battery being recharged correctly, the fixture fails to last for its rated emergency operation time, ensure the battery is replaced. Replacing batteries every 4 years or more frequently is advised.
battery replacement may only be performed by a competent person
Ensure the battery is disconnected during storage and transport of the product. Ensure the battery is recharged on a regular basis after the first charging (this applies to storage time too).

DE Der erste Ladevorgang der Leuchte sollte 48 Stunden ununterbrochen dauern; während dieser Zeit darf die Leuchte nicht vom Stromnetz getrennt werden und es sollten keine Notbeleuchtungstests durchgeführt werden. Es wird empfohlen, nach dem Aufladen einen Vollentladungstest des Akkus durchzuführen und ihn anschließend wieder aufzuladen. Die Ladezeit der Akkus nach einem vollständigen Test beträgt mindestens 24 Stunden.

Die Leuchte sollte regelmäßig gemäß den örtlichen Vorschriften getestet und die Testergebnisse sollten aufgezeichnet und für Brandschutzzwecke gespeichert werden.
Überprüfen Sie einmal täglich die Funktion der Ladekontrollleuchte (✎ 15).
Überprüfen Sie einmal monatlich, ob die Leuchte im Notbetrieb leuchtet – drücken Sie die TEST-Schalter oder schalten Sie die Stromversorgung aus.
Schalten Sie einmal jährlich die Stromversorgung aus und überprüfen Sie, ob die Leuchte über die gesamte Nennbetriebsdauer im Notbetrieb (✎ 16) leuchtet. Wenn die Leuchte zu kurz leuchtet, laden Sie die Akkus (mindestens 24 Stunden) auf und wiederholen Sie den Test. Wenn der Test erneut fehlschlägt, ersetzen Sie die Akkus.
Wenn die Leuchte trotz korrekter Aufladung des Akkus nicht über die gesamte Nennbetriebsdauer im Notbetrieb leuchtet, muss der Akku ausgetauscht werden. Empfohlener Akkuwechsel mindestens alle 4 Jahre.
Der Akkuwechsel darf nur von einer fachkundigen Person durchgeführt werden.
Der Akku muss während der Lagerung und des Transports abgeklemmt werden. Der Akku muss nach dem ersten Aufladen regelmäßig aufgeladen werden (auch während der Lagerung).

RU Первая зарядка светильника должна продолжаться непрерывно в течение 48 часов, в это время нельзя отключать питание и нельзя проводить тесты аварийного освещения. После зарядки рекомендуется провести тест полного разряда аккумулятора и после этого снова его зарядить. Время зарядки аккумуляторов после выполнения полного теста - минимум 24 часа.

Светильник следует регулярно тестировать в соответствии с местными правилами, а результаты тестов должны фиксироваться и храниться для целей противопожарной проверки.
один раз в день проверить свет контрольного индикатора зарядки (✎ 15)
один раз в месяц проверить, светит ли светильник аварийным светом - нажать кнопку ТЕСТ или отключить питание.
один раз в год отключить питание и проверить, светит ли светильник расчетное время в аварийном режиме (✎ 16) . В случае слишком короткого времени, зарядить аккумуляторы (минимум на 24 часа) и повторно провести тест. Если новый тест привел к негативному результату, следует заменить аккумуляторы.
Если несмотря на правильный заряд аккумулятора светильник уже не выдерживает расчетного времени аварийной работы, обязательно следует заменить аккумулятор. Предлагается заменять аккумуляторы не реже 1 раза в 4 года.
замену аккумулятора может выполнять только компетентный сотрудник
Во время складирования и транспортировки продукта аккумулятор должен быть отключен. Аккумулятор после первой зарядки должен регулярно подзаряжаться (даже во время нахождения на складе).

CS První nabíjení svítidla musí trvat nepřetržitě 48 hodin, v tomto čase neodpojujte napájení, ani neprovádějte testy nouzového osvětlení. Po nabití se doporučuje provést test úplného vybití baterií a potom znovu nabít. Po provedení testu úplného vybití trvá nabití baterií minimálně 24 hodin.

Svítidlo je třeba pravidelně testovat v souladu místními předpisy a výsledky testů zapisovat a uschovávat pro potřeby protipožární kontroly.
denně kontrolujte funkci - světlo kontrolky nabíjení (✎ 15)
jednou měsíčně zkontrolujte, zda svítidlo funguje v nouzovém režimu – stiskněte tlačítko TEST nebo odpojte napájení.
jednou za rok odpojte napájení a zkontrolujte, zda svítidlo v nouzovém režimu funguje po celou dobu jmenovitého času (✎ 16) . V případě příliš krátkého času práce v nouzovém režimu je třeba nabít baterie (minimum 24 hodin) a test provést znovu. Pokud test opět skončil s negativním výsledkem, je třeba baterie vyměnit.
Jestliže svítidlo při správném nabití baterie již nevydrží pracovat po celou dobu jmenovitého času nouzového režimu, je nutné baterie vyměnit. Doporučený interval výměny baterií - nejméně jednou za 4 roky.
výměnu baterie smí provádět pouze kompetentní osoba
V době skladování a při transportu musí být baterie vypnuta. Baterie po prvním nabití musí být pravidelně dobíjena (i při skladování).

SK Prvé nabíjanie svietidla musí trvať nepreruženie 48 hod., v tom čase neodpájajte napájanie, ani nevykonávajte testy núdzového osvetlenia. Po nabití odporúčame vykonať test úplného vybitia akumulátora a potom opätovne úplne nabiť. Nabíjanie akumulátorov po vykonaní úplného testu musí trvať minimálne 24 hod.

Svietidlo sa musí pravidelne testovať v súlade s miestnymi predpismi, a výsledky testov musia byť zapísané a uchovávané na potreby protipožiarnej ochrany.
raz denne skontrolovať svietenie kontrolky nabíjania (obr. č.)
raz mesačne skontrolovať, či funguje núdzové osvetlenie – stlačte tlačidlo TEST (✎ 15) alebo odpojte el. napätie.
raz ročne odpojte el. napätie a skontrolujte, či svietidlo po odpojení od el. napätia svieti v stanovenom čase. . V prípade, ak po odpojení el. napätia svietidlo svieti príliš krátko, akumulátory nabite (minimálne 24 hod.) a opäť vykonajte test. V prípade, ak bude aj opätovný test negatívny, vymeňte akumulátory.
Ak svietidlo napriek tomu, že akumulátor bol správne nabitý, nedokáže svietiť počas stanoveného času, bezpodmienečne vymeňte akumulátor. Odporúčame, aby ste akumulátory vymieňali aspoň raz za 4 roky.
akumulátory môže vymieňať iba kompetentná osoba
Akumulátor musí byť počas skladovania a prepravy výrobku odpojený. Akumulátor sa musí po prvom úplnom nabití pravidelne dobíjať (aj počas skladovania).
.

HU A lámpatestet először legalább 48 órán keresztül töltse szünet nélkül, ezalatt ne húzza ki a tápellátást és ne hajtson végre vészvilágítási tesztet. A feltöltést követően ajánlott az akkumulátort teljesen lemeríteni és ismét teljesen feltölteni. Az akkumulátorok töltési ideje a teljes lemerítést követően legalább 24 óra.

A lámpatestet rendszeresen ellenőrizze a helyi előírásoknak megfelelően, a vizsgálati eredményeket pedig jegyezze fel és őrizze meg tűzvédelmi ellenőrzés céljából.
naponta egyszer ellenőrizze a töltésvisszajelző lámpa működését (✎ 15)
havonta egyszer ellenőrizze a lámpatest vészvilágítását - nyomja meg a TEST gombot vagy szüntesse meg a tápellátást.
évente egyszer szüntesse meg a tápellátást és ellenőrizze, hogy a lámpatest vészvilágítás módban névleges ideig világít-e (✎ 16) . Túl rövid idő esetén töltse fel az akkumulátort (legalább 24 óra) és hajtsa végre ismét az ellenőrzést. Ha a teszt eredménye ismét negatív, cserélje ki az akkumulátort.
Ha az akkumulátor helyes feltöltése ellenére a lámpatest vészvilágítás módban nem világít névleges ideig, akkumulátorcserére van szükség. Ajánlott az akkumulátort legfeljebb 4 évente cserélni.
az akkumulátort kizárólag megfelelő képesítéssel rendelkező személy cserélheti
a termék raktározásakor és szállításakor csatlakoztassa le az akkumulátort. Az akkumulátort az első feltöltést követően rendszeresen tölteni kell (még raktározáskor is).

HR Prvo punjenje svjetiljke trebalo bi trajati 48 sati, a za to vrijeme ne isključujte napajanje i ne obavljajte ispitivanja nužne rasvjete. Nakon punjenja, preporučuje se izvršiti potpuno pražnjenje akumulatora i naknadno napuniti. Vrijeme punjenja akumulatora nakon vršenja potpunog testa, najmanje 24 sata.

Svjetiljku treba redovito ispitivati u skladu s lokalnim propisima i rezultate ispitivanja pohraniti i sačuvati u svrhu zaštite od požara.
jednom dnevno provjeravajte rad indikatora punjenja (✎ 15)
jednom mjesečno provjerite svijetli li svjetiljka - pritisnite tipku TEST ili isključite napajanje.
jednom godišnje isključite izvor napajanja i provjerite da li svjetiljka svijetli nazivnim vremenom u nužnom načinu (✎ 16). Ako je vrijeme prekratko, napunite akumulator (minimalno 24 sata) i ponovno testirajte. Ako test ponovo ne uspije, zamijenite akumulator.
Ako svjetiljka ne može izdržati nazivno vrijeme u slučaju nužde unatoč ispravnom punjenju akumulatora, potrebno je zamijeniti akumulator novim. Predložena zamjena akumulatora ne rjeđe nego svakih 4 godina.
zamjenu akumulatora smije obavljati samo stručna osoba
Tijekom skladištenja i transporta proizvoda akumulator mora biti iskopčan. Nakon prvog punjenja (čak i tijekom skladištenja) akumulator se mora redovito puniti.

FR La première charge du luminaire doit durer 48 heures en continu, pendant laquelle il ne faut pas débrancher l'alimentation électrique ni effectuer de tests d'éclairage de secours. Après la charge, il est recommandé d'effectuer un test de décharge complète de la batterie et de la recharger ensuite. Durée de charge des batteries après un test complet d'au moins 24 heures.

Le luminaire doit être régulièrement testé conformément aux réglementations locales et les résultats des tests doivent être enregistrés et stockés en vue de contrôler le système de lutte contre l'incendie.
contrôler une fois par jour l'éclairage de la lampe témoin de charge (✎ 15)
une fois par mois, vérifiez si le luminaire s'allume en cas d'urgence - appuyez sur le bouton TEST ou débranchez l'alimentation électrique.
une fois par an, couper l'alimentation électrique et vérifier si le luminaire éclaire pendant la durée nominale en mode secours (✎ 16) . Si la durée est trop courte, recharger les batteries (minimum 24 heures) et relancer le test. Si le test était à nouveau négatif, remplacez les batteries.
Si, malgré une charge correcte de la batterie, le luminaire ne peut plus assurer la durée nominale de fonctionnement de secours, il est nécessaire de remplacer la batterie. Remplacement suggéré des accumulateurs au moins tous les 4 ans.
l'accumulateur ne peut être remplacé que par une personne compétente
La batterie du produit doit être débranchée pendant le stockage et le transport. La batterie doit être rechargée régulièrement après la première charge (même pendant le stockage).

ES La primera carga del foco deberá durar 48 horas sin parar, en ese tiempo no desconecte la alimentación ni realice pruebas de iluminación de emergencia. Después de la carga, es recomendable realizar una prueba de descarga total del acumulador y volver a cargarlo. El tiempo de carga de los acumuladores después de la prueba completa es de 24 horas como mínimo.

El foco debe someterse a pruebas regulares de acuerdo con la legislación local; los resultados de las pruebas deben apuntarse y guardarse para una eventual inspección contra incendios.
compruebe el encendido de la luz indicadora de carga una vez al día (✎ 15).
compruebe si el foco funciona en modo de emergencia una vez al mes: pulse el botón

TEST o desconecte la alimentación.
desconecte la alimentación una vez al año y compruebe si el foco está encendido durante el tiempo nominal en modo de emergencia (✎16). . Si el tiempo de encendido es demasiado corto, cargue los acumuladores (24 horas como mínimo) y vuelva a realizar la prueba. Si el resultado es negativo de nuevo, es necesario sustituir los acumuladores.
Si a pesar de la carga correcta del acumulador el foco no soporta el tiempo nominal de trabajo en modo de emergencia, es necesario sustituir el acumulador. La sustitución sugerida del acumulador es cada 4 años como mínimo.
la sustitución del acumulador puede ser llevada a cabo solo por una persona competente.
Durante el almacenamiento y transporte del producto el acumulador debe estar desconectado.
El acumulador después de la primera carga debe recargarse con regularidad (también durante el almacenamiento).

IT La prima ricarica dell'apparecchio di illuminazione dovrebbe durare 48 ore, periodo durante il quale non si deve scollegare l'alimentazione e non fare le prove di illuminazione d'emergenza. A ricarica terminata, si raccomanda di effettuare il test di scarico completo della batteria e di effettuare nuovamente la ricarica. Il tempo di ricarica delle batterie dopo il test completo è di almeno 24 ore.

L'apparecchio di illuminazione deve essere regolarmente testato secondo le norme locali e i risultati dei test devono essere registrati e conservati al fine di prevenire incendi.
una volta al giorno controllare se la spia di emergenza è accesa (✎15)
una volta al mese controllare se l'apparecchio di illuminazione è acceso in modalità di emergenza – premere il pulsante TEST o scollegare l'alimentazione
una volta all'anno scollegare l'alimentazione e controllare se l'apparecchio di illuminazione è acceso in modalità di emergenza (✎16) . In caso di tempi troppo brevi ricaricare le batterie (min. 24 ore) e rifare il test. Se i risultati del test sono negativi, occorre sostituire le batterie.
Se, nonostante una ricarica corretta della batteria, l'apparecchio di illuminazione non resiste più al tempo di lavoro in modalità di emergenza, la batteria deve essere sostituita. Si raccomanda di sostituire le batterie almeno ogni 4 anni.
La sostituzione della batteria può essere effettuata solo da una persona competente.
Durante lo stoccaggio e il trasporto del prodotto la batteria deve essere scollegata. Dopo la prima ricarica la batteria deve essere regolarmente ricaricata (anche durante lo stoccaggio).

RO Prima încărcare a corpului de iluminat trebuie să dureze 48 de ore neîntrerupt, în acest timp nu deconectați sursa de alimentare și nu efectuați teste de iluminare de urgență. După încărcare, se recomandă efectuarea unui test de descărcare completă a bateriei și apoi o reîncărcare. Durata de încărcare a bateriilor, după efectuarea unui test complet, este de cel puțin 24 de ore.

Corpul de iluminat trebuie testat în mod regulat în conformitate cu reglementările locale, iar rezultatele testelor să fie salvate și stocate pentru nevoile unui control antiincendiu.
verificați o dată pe zi iluminarea luninii de control al încărcării (fig. nr.)
verificați o dată pe lună dacă corpul de iluminat se aprinde în caz de urgență - apăsați butonul TEST (✎15) sau deconectați alimentarea.
deconectați alimentarea o dată pe an și verificați dacă corpul de iluminat rămâne aprins pentru timpul nominal în regim de urgență. Dacă timpul este prea scurt, încărcați bateriile (minim 24 de ore) și efectuați testul din nou Dacă rezultatul testului este negativ din nou, înlocuiți bateriile. Dacă corpul de iluminat nu mai poate respecta timpul nominal de urgență, în ciuda încărcării corecte a bateriei, aceasta trebuie neapărat înlocuit. Înlocuirea sugerată a bateriilor, cel puțin o dată la 4 ani.
înlocuirea bateriei poate fi efectuată numai de o persoană competentă
În timpul depozitării și transportului produsului, bateria trebuie deconectată. După primă încărcare, bateria trebuie reîncărcată în mod regulat (chiar și în timpul depozitării).

LT Pirmasis šviestuvo įkrovimas turi trukti 48 valandas, tuo metu neatjunkite maitinimo šaltinio ir neatlikite avarinio apšvietimo bandymo. Įkrovus rekomenduojama atlikti visą akumuliatoriaus išsikrovimo bandymą, tada vėl jį įkrauti. Akumuliatorių, atlikus bandymą, reikia krauti mažiausiai 24 valandas.

Šviestuvas turi būti reguliariai tikrinamas pagal vietines taisykles, o bandymų rezultatai užrašomi ir saugomi priešgaisrinės saugos tikslais.
Kartą per dieną patikrinkite įkrovos indikatoriaus lemputę (pav. Nr.).
Kartą per mėnesį patikrinkite, ar šviestuvas šviečia avariniu režimu, t. y. spustelėkite mygtuką TEST (✎15) arba atjunkite maitinimą.
Kartą per metus atjunkite maitinimo šaltinį ir patikrinkite, ar įrenginys apšviečia nominalų laiką avariniu režimu. Jei laikas per trumpas, įkraukite akumuliatorius (mažiausiai 24 valandas) ir pakartotinai atlikite bandymą. Jei bandymas vėl nepavyksta, pakeiskite akumuliatorius.
Jei šviestuvas neatitinka nominalaus avarinio laiko, nesvarbu, kad akumuliatorius tinkamai įkrautas, reikia jį pakeisti. Rekomenduojama keisti akumuliatorius ne rečiau kaip kas 4 metus.
Akumuliatorių pakeisti gali tik kompetentingas asmuo.
Saugant ir gabenant gaminį, akumuliatorius turi būti atjungtas . Akumuliatorių po pirmojo įkrovimo reikia įkrauti reguliariai (net laikant).

LV Pirmajai gaismekļa lādēšanai ir jāilgst nepārtraukti 48 stundas, šajā laikā neatslēdziet barošanas avotu un neveiciet avārijas degšanas testu. Pēc uzlādēšanas ieteicams veikt akumulatora pilnīgas izlādes testu un uzlādēt to atkārtoti. Akumulatoru lādēšanas laiks pēc pilnīga testa veikšanas ir vismaz 24 h.

Gaismeklis ir regulāri jātestē atbilstoši vietējiem tiesību aktu noteikumiem, un testa rezultāti jāpieraksta un jāglabā ugunsdrošības pārbaudes vajadzībām.
Vienu reizi dienā pārbaudiet lādēšanas indikatora degšanu (✎15).
Vienu reizi mēnesī pārbaudiet, vai gaismeklis deg avārijas režīmā — nospiediet pogu "TEST" vai atslēdziet barošanas avotu.
Vienu reizi gadā atslēdziet barošanas avotu un pārbaudiet, vai gaismeklis deg nominālo laiku avārijas režīmā (✎16). Pārāk īsa degšanas laika gadījumā uzlādējiet akumulatorus (vismaz 24 stundas) un atkārtojiet testu. Ja testa rezultāts atkal ir negatīvs, nomainiet akumulatorus.
Ja, neskatoties uz pareizu akumulatora uzlādi, gaismeklis neiztur darbības avārijas režīmā nominālo laiku, obligāti nomainiet akumulatoru. Akumulatorus ieteicams nomainīt ne retāk kā ik pēc 4 gadiem.
Akumulatora nomaiņu var veikt tikai kvalificēta persona.
Izstrādājuma uzglabāšanas un transportēšanas laikā akumulatoram ir jābūt atslēgtam. Pēc pirmās akumulatora uzlādēšanas tas ir regulāri jāuzlādē (pat uzglabāšanas laikā).

ET Valgusti esimene laadimine peab kestma katkestamatult 48 tundi, sellel ajal toidet mitte lahti ühendada ega avariivalguse teste mitte läbi viia. Peale täislaadimist on soovitatav läbi viia aku täieliku tühjakslaadimise test ja seejärel uuesti täis laadida. Peale täieliku testi läbiviimist peab akude laadimine kestma vähemalt 24h.

Valgustit tuleb kooskõlas kohalike eeskirjadega regulaarselt testida ja testide tulemused tuleohutuse kontrolli tarbeks üles kirjutada ning säilitada.
kontrollida kord päevas laadimise kontroll-lambi põlemist (✎15)
kontrollida kord kuus kas valgusti avarii korral põleb - vajutada nuppu TEST või ühendada toide lahti.
ühendada kord aastas toide lahti ja kontrollida kas valgusti põleb avariirežiimis nominaalse aja jooksul (✎16). Liiga tühikese aja korral laadida akud (vähemalt 24 tundi) ja viia test uuesti läbi. Kui testi tulemused on uuesti negatiivsed tuleb akud välja vahetada.
Kui hoolimata korralikult laetud akust valgusti enam nominaalset avariitööaega vastu ei pea, tuleb aku kindlasti välja vahetada. Soovitatav aku vahetus mitte harvemini kui iga 4 aasta järel.
akut võib välja vahetada ainult kompetentne isik
Toote ladustamise ja transpordi ajal peab aku olema lahti ühendatud. Akut tuleb peale esimest laadimist korrapäraselt juurde laadida (isegi ladustamise ajal).

PT O primeiro carregamento da luminária deve durar continuamente por 48 horas, durante as quais não desligue a alimentação elétrica nem realize testes de iluminação de emergência. Após o carregamento, recomenda-se efetuar um teste de descarga completa da bateria e depois, voltar a carregá-la. O tempo de carga das baterias após o teste completo é de pelo menos 24 horas.

A luminária deve ser regularmente testada de acordo com os regulamentos locais, e os resultados dos testes registados e armazenados para efeitos de controlo de proteção contra incêndios.
verifique a luz da lâmpada de controlo uma vez por dia (✎15)
uma vez por mês, verifique se a luminária emite a luz em caso de emergência - prima o botão ou desligue a alimentação elétrica.
uma vez por ano, desligue a fonte de alimentação e verifique se a luminária emite a luz durante o tempo nominal no modo de emergência (✎16). Se o tempo for demasiado curto, carregue as baterias (mínimo 24 horas) e repita o teste. Se o teste for negativo novamente, substitua as baterias.
Se, apesar do carregamento adequado da bateria, a luminária já não conseguir suportar o tempo nominal de iluminação de emergência, é necessário substituir a bateria. Recomenda-se substituir as baterias pelo menos uma vez a cada 4 anos.
a bateria só pode ser substituída por uma pessoa competente
A bateria deve ser desligada durante o armazenamento e o transporte. A bateria deve ser recarregada regularmente após a primeira carga (mesmo durante o armazenamento).

BE Першая зарадка лямпы павінна працягвацца без перапынку 48 гадзін, тым часам не адключаць сілкаванне, не выконваць тэстаў аварыйнага свячэння. Пасля зарадкі рэкамендуецца зрабіць тэст на поўнае разраджэнне акумулятара і пасля яго паўторна зарадзіць. Час зарадкі акумулятараў пасля здзяйснення поўнага тэставання - мінімум 24 гадзіны.

Лямпу неабходна рэгулярна тэставаць у адпаведнасці з лакальнымі правіламі, а вынікі тэстаў запісваць і захоўваць для супрацьпажарнага кантролю.
раз на дзень праверыць, ці гарыць лямпачка зарадкі (рыс. №)
раз на месяц праверыць, ці гарыць лямпа аварыйна - націснуць клавішу TEST (✎15) або адключыць сілкаванне.
раз на год адключыць электрасілкаванне і праверыць, ці гарыць свяцільнік намінальны час у аварыйным рэжыме. У выпадку занадта кароткага часу, трэба зарадзіць акумулятары (мінімум 24 гадзіны) і паўторна правесці тэст. Калі паўторна тэст пакажа адмоўны вынік, тады трэба замяніць акумулятары.
Калі нягледзячы на правільную зарадку акумулятара свяцільнік не вытрымвае ўжо і намінальнага часу аварыйнай працы, тады абавязкова трэба замяніць акумулятар. Прапануецца замяняць акумулятары не радзей аднаго разу ў 4 гады.
замену акумулятара можа зрабіць толькі кампетэнтная асоба
Падчас складвання і транспартацыі прадукту акумулятар павінен быць адключаны. Акумулятар пасля першай зарадкі павінен рэгулярна падзараджацца (нават падчас складвання).

UK Перша зарядка світильника повинна тривати 48 годин безперервно, протягом цього часу не відключайте електроживлення та не виконуйте аварійне тестування освітлення. Після зарядки рекомендується виконати тест повного розряду акумулятора і після цього знову зарядити. Час зарядки акумулятора після виконання повного тесту – не менше 24 години.

Світильник повинен регулярно перевірятися відповідно до місцевих норм, а результати випробувань повинні записуватися та зберігатися для потреб протипожежного контролю.
раз на день перевіряйте індикатор заряджання (✎15)
раз на місяць перевіряйте, чи світильник працює у аварійному режимі – натисніть кнопку або відключіть джерело живлення.
раз на рік відключіть джерело живлення і перевірте, чи світильник працює протягом номінального часу в аварійному режимі (✎16). Якщо час занадто короткий, зарядіть акумулятори (не менше 24 години) і проведіть тест повторно. Якщо тест негативний, замініть акумулятори.
Якщо, незважаючи на правильну зарядку акумулятора, світильник не працює протягом номінального часу в аварійному режимі, необхідно замінити акумулятор. Рекомендується змінювати акумулятори не рідше, ніж кожні 4 роки.
замінити акумулятор може лише компетентна особа
Під час зберігання та транспортування акумулятор необхідно від'єднати. Після першого заряджання акумулятор слід регулярно підзаряджати (навіть під час зберігання).

BG Първото зареждане на осветителното тяло трябва да бъде с

продължителност 48 часа без прекъсване. По това време не изключвайте захранването и не провеждайте тест за аварийно светене. След зареждане се препоръчва провеждане на тест за пълно изтощаване на акумулатора и след това отново зареждане. Времето за зареждане на акумулаторите след извършване на пълния тест възлиза на минимум 24 часа.

Осветителното тяло трябва да бъде редовно тествано съгласно местните разпоредби, а резултатите от тестовете трябва да се записват и съхраняват за нуждите на противопожарен контрол.
веднъж дневно да се провери индикаторната лампа на зареждането (✎15)
Веднъж месечно да се провери, дали осветителното тяло свети с аварийна светлина - натиснете бутона или разединете захранването.
веднъж годишно разединете захранването и проверете, дали осветителното тяло свети номинално време в аварийен режим (✎16). В случай на твърде кратко време заредете акумулаторите (минимум 24 часа) и отново проведете теста. Ако тестът отново е отрицателен, трябва да подмените акумулаторите.
Ако, въпреки правилното зареждане на акумулатора осветителното тяло не издържа номиналното време на аварийна работа, непременно трябва да подмените акумулатора. Препоръчва се подмяна на акумулаторите не по-рядко отколкото на всеки 4 години.
подмяната на акумулаторите може да се извърши само от компетентно лице
По време на съхранение и транспорт на продукта акумулаторът трябва да бъде разединен. След първото зареждане акумулаторът трябва редовно да бъде зареждан (дори по време на съхранение).

SL Prvo polnjenje svetila naj traja neprekinjeno 48 ur, v tem času ne izklapljajte napajanja in ne izvajajte preizkusov svetenja v sili. Po napolnitvi je priporočljivo izvesti preizkus polne izpraznitve baterije in jo nato do konca napolniti. Čas polnjenja baterije po izvedbi polnega preizkusa je min. 24 ur.

Svetilo je treba redno preizkušati skladno z lokalnimi predpisi, rezultate preizkusov shranjevati in hraniti za potrebe morebitne protipožarne kontrole.
enkrat dnevno preveriti delovanje indikatorja polnjenja (slika št.)
enkrat mesečno preverite, ali svetilo sveti v načinu v sili - pritisniti tipko TEST (✎15) ali odklopiti napajanje.
enkrat letno odklopiti napajanje in preveriti, ali svetilo sveti v načinu v sili v trajanju enakem nazivnemu času. Če je čas svetenja prekratek, je treba napolniti baterije (najmanj 24 ur) in ponovno izvesti preizkus. Če preizkus ponovno ne uspe, je treba zamenjati baterije.
Če svetilo kljub pravilni napolnitvi baterije ne more svetiti tako dolgo, kolikor znaša nazivni čas delovanja v načinu v sili, je potrebno zamenjati baterijo. Predlog menjave baterije: ne redkeje kot na vsaka 4 leta.
menjavo baterije sme izvesti samo ustrezno usposobljena oseba
Tekom hranjenja in prevoza proizvoda mora biti baterija odklopljena. Po prvi napolnitvi je treba baterijo redno polniti (tudi med hranjenjem).

BS Prvo punjenje svjetiljke trebalo bi trajati 48 sati, a za to vrijeme ne isključujte napajanje i ne obavljajte ispitivanja nužne rasvjete. Nakon punjenja, preporučuje se izvršiti potpuno pražnjenje akumulatora i naknadno napuniti. Vrijeme punjenja akumulatora nakon vršenja potpunog testa, najmanje 24 sata.

Svjetiljku treba redovito ispitivati u skladu s lokalnim propisima i rezultate ispitivanja pohraniti i sačuvati u svrhu zaštite od požara.
jednom dnevno provjeravajte rad indikatora punjenja (✎15)
jednom mjesečno provjerite svijetli li svjetiljka - pritisnite tipku ili isključite napajanje.
jednom godišnje isključite izvor napajanja i provjerite da li svjetiljka svijetli nazivnim vremenom u nužnom načinu (✎16). Ako je vrijeme prekratko, napunite akumulator (minimalno 24 sata) i ponovno testujte. Ako test ponovo ne uspije, zamijenite akumulator.
Ako svjetiljka ne može izdržati nazivno vrijeme u slučaju nužde unatoč ispravnom punjenju akumulatora, potrebno je zamijeniti akumulator novim. Predložena zamjena akumulatora ne rjeđe nego svakih 4 godina.
zamjenu akumulatora smije obavljati samo stručna osoba
Tokom skladištenja i transporta proizvoda akumulator mora biti iskopčan. Nakon prvog punjenja (čak i tokom skladištenja) akumulator se mora redovito puniti.

SPR Prvo punjenje svjetiljke trebalo bi trajati 48 sati, a za to vrijeme ne isključujte napajanje i ne obavljajte ispitivanja nužne rasvjete. Nakon punjenja, preporučuje se izvršiti potpuno pražnjenje akumulatora i naknadno napuniti. Vrijeme punjenja akumulatora nakon vršenja potpunog testa, najmanje 24 sata.

Svjetiljku treba redovito ispitivati u skladu s lokalnim propisima i rezultate ispitivanja pohraniti i sačuvati u svrhu zaštite od požara.
jednom dnevno provjeravajte rad indikatora punjenja (✎15)
jednom mjesečno provjerite svijetli li svjetiljka - pritisnite tipku ili isključite napajanje.
jednom godišnje isključite izvor napajanja i provjerite da li svjetiljka svijetli nazivnim vremenom u nužnom načinu (✎16). Ako je vrijeme prekratko, napunite akumulator (minimalno 24 sata) i ponovno testirajte. Ako test ponovo ne uspije, zamijenite akumulator.
Ako svjetiljka ne može izdržati nazivno vrijeme u slučaju nužde unatoč ispravnom punjenju akumulatora, potrebno je zamijeniti akumulator novim. Predložena zamjena akumulatora ne rjeđe nego svakih 4 godina.
zamjenu akumulatora smije obavljati samo stručna osoba
Tijekom skladištenja i transporta proizvoda akumulator mora biti iskopčan. Nakon prvog punjenja (čak i tijekom skladištenja) akumulator se mora redovito puniti.

SR Prvo punjenje svetiljke bi trebalo da traje 48 sati bez prekida, u to vreme se ne sme isključivati napajanje niti sprovoditi testove u panik režimu. Nakon punjenja, preporučuje se sprovođenje testa potpunog pražnjenja baterije i zatim ponovno napuniti. Vreme punjenja baterija nakon potpunog testa minimum 24 h.

Svetiljka se mora redovno testirati u skladu s lokalnim propisima, a rezultati testova se moraju zapisivati i čuvati za slučaj protivpožarne kontrole.
jednom dnevnom proverite da li se pali kontrolna lampica punjenja (slika br.)
jednom mesečno proverite da li se svetiljka pali u panik režimu - pritisnite dugme TEST ili isključite napajanje.
jednom godišnje isključite napajanje i proverite da li se svetiljka pali nazivno vreme u panik režimu. U slučaju prekratkog vremena, napunite baterije (minimum 24 sata) i ponovno sprovedite test. Ako rezultat testa opet bude negativan, zamenite baterije.
Ako uprkos pravilnom punjenju baterije, svetiljka ne radi nazivno vreme u panik režimu, neophodna je zamena baterije. Preporučena je zamena baterija ne rede od 4 godine.
bateriju može da menja samo kompetentno lice
Tokom skladištenja i prevoza proizvoda, baterija mora da bude isključena. Nakon prvog punjenja, baterija se mora redovno puniti (čak i tokom skladištenja).

MK Првото полнење на лампата треба да трае 48 часа, за кое време не ја исклучуваат моќта и не ги вршат потребните тестови за осветлување. По полнењето, се препорачува батеријата да биде целосно испразнета и повторно да се полни подоцна. Време на полнење на батеријата по комплетен тест, најмалку 24 часа.

Светилката треба да се тестира редовно во согласност со локалните прописи и да се складира и да се чува за заштита од пожар.
секојдневно проверувајте го индикаторот за полнење (✎15)
еднаш месечно проверете го светлото на ламбата - притиснете го копчето или исклучете ја моќта.
исклучете го напојувањето еднаш годишно и проверете дали светилката е осветлена во номинално време во потребниот режим (✎16). Ако времето е премногу кратко, наполнете ја батеријата (минимум 24 часа) и пробајте повторно. Ако тестот повторно не успее, заменете ја батеријата.
Ако светилката не може да го издржи номиналното време во случај на опасност, и покрај правилното полнење на батеријата, неопходно е да се замени батеријата со нова. Предложената замена на батеријата е не помалку од секои 4 години.
замена на батеријата треба да ја врши само квалификувано лице
За време на складирањето и транспортот на батеријата батеријата мора да се исклучи. По полнењето (дури и за време на складирањето), батеријата мора редовно да се полни.

MO Prima încărcare a corpului de iluminat trebuie să dureze 48 de ore neîntrerupt, în acest timp nu deconectați sursa de alimentare sau nu efectuați teste de iluminare de urgență. După încărcare, se recomandă efectuarea unui test de descărcare completă a bateriei și apoi o reîncărcare. Durata de încărcare a bateriilor, după efectuarea unui test complet, este de cel puțin 24 de ore.

Corpul de iluminat trebuie testat în mod regulat în conformitate cu reglementările locale, iar rezultatele testelor să fie salvate și stocate pentru nevoile unui control antiincendiu.
verificați o dată pe zi luminarea lămpii de control al încărcării (✎15)
verificați o dată pe lună dacă corpul de iluminat se aprinde în caz de urgență - apăsați butonul sau deconectați alimentarea.
deconectați alimentarea o dată pe an și verificați dacă corpul de iluminat rămâne aprins pentru timpul nominal în regim de urgență (✎16). Dacă timpul este prea scurt, încărcați bateriile (minim 24 de ore) și efectuați testul din nou. Dacă rezultatul testului este negativ din nou, înlocuiți bateriile.
Dacă corpul de iluminat nu mai poate respecta timpul nominal de urgență, în ciuda încărcării corecte a bateriei, aceasta trebuie neapărat înlocuită. Înlocuire sugerată a bateriilor cel puțin o dată la 4 ani.
înlocuirea bateriei poate fi efectuată numai de o persoană competentă
În timpul depozitării și transportului produsului, bateria trebuie deconectată. După prima încărcare, bateria trebuie reîncărcată în mod regulat (chiar în timpul depozitării).
.

PL Klasyfikacja podana na oprawie oznacza:

*	**	***	****

*Pierwszy segment - TYP
X – z własnym zasilaniem, Y – zasilana centralnie
**Drugi segment – TRYBY PRACY
0 – zasilana nieciągle (na ciemno), 1 – zasilana ciągle (na jasno), 2 – zespolona zasilana nieciągle, 3 – zespolona zasilana ciągle
***Trzeci segment - URZĄDZENIA
A– zawiera urządzenie testujące, B– zawiera zdalny tryb spoczynkowy, C– zawiera tryb blokady, D – oprawa oświetleniowa do strefy wysokiego ryzyka, E – oprawa z niewymienialną lampą i/lub akumulatorem, F – zawiera urządzenie automatycznego testowania, G – wewnętrznie podświetlany znak bezpieczeństwa
****Czwarty segment - Czas pracy awaryjnej:
10 – 10 minut, 60 – 1h, 120 – 2h, 180 – 3h

EN The meaning of the rating given on the fixture

*	**	***	****

*First box – TYPE
X – independent power source, Y – central power source
**Second box – OPERATION MODE
0 – powered non-continuously (dark), 1 – powered continuously (bright), 2 – combined powered non-continuously, 3 – combined powered continuously
***Third box - APPLIANCES
A– with test unit, B– with remote rest mode, C– with lock mode, D – high risk zone fixture, E – fixture with non-replaceable light and/or battery, F – with automatic test unit, G – internally backlit safety sign
****Fourth box – Emergency operation time:
10 – 10 min, 60 – 1hr, 120 – 2hrs, 180 – 3hrs

DE Die auf der Leuchte angegebene Klassifizierung bedeutet

*	**	***	****

*Erstes Segment - BAUART
X – mit eingebauter Einzelbatterie, Y – für zentrale Versorgung
**Zweites Segment - BETRIEBSARTEN
0 – Notleuchte in Bereitschaftsschaltung (dunkel), 1 – Notleuchte in Dauerschaltung (hell), 2 – Kombinierte Notleuchte in Bereitschaftsschaltung, 3 – Kombinierte Notleuchte in Dauerschaltung
***Drittes Segment – EINRICHTUNGEN
A – enthält eine Prüfeinrichtung, B – enthält Fernschaltung für Ruhezustand, C – enthält Fernausschaltmöglichkeit, D – Leuchte für Arbeitsstätten mit besonderer Gefährdung, E – Leuchte mit nicht austauschbarer Lampe und/oder Batterie, F – Betriebsgerät mit automatischer Prüfeinrichtung, G – von innen beleuchtetes Sicherheitszeichen
****Viertes Segment – Notbetriebsdauer:
10 – 10 Minuten, 60 – 1 Stunde, 120 – 2 Stunden, 180 – 3 Stunden

RU Классификация на светильнике означает:

*	**	***	****

*Первый сегмент - ТИП
X – с собственным питанием, Y – с центральным питанием
**Второй сегмент – РЕЖИМ РАБОТЫ
0 – прерывистое питание (темно), 1 – непрерывное питание (светло), 2 – комбинированное прерывистое питание 3 – комбинированное непрерывное питание
***Третий сегмент - УСТРОЙСТВА
A– содержит тестирующее устройство, B– содержит удаленный режим ожидания, C– содержит режим блокировки, D – светильник для освещения области высокого риска, E – светильник с несменной лампой и/или аккумулятором, F – содержит устройство автоматического тестирования, G – знак безопасности с внутренней подсветкой
****Четвертый сегмент - Время аварийной работы:
10 – 10 минут, 60 – 1 ч, 120 – 2 ч, 180 – 3 ч

CS Klasifikace uvedená na svítidlu znamená:

*	**	***	****

*První segment - TYP
X – s vlastním napájením, Y – centrální napájení
**Druhý segment –PRACOVNÍ REŽIMY
0 – přerušované napájení (ztemnění), 1 – souvislé napájení (rozjasnění), 2 – sdružené svítidlo přerušované napájení, 3 – sdružené svítidlo souvislé napájení
***Třetí segment - ZAŘÍZENÍ
A– obsahuje testovací zřízení, B– obsahuje režim dálkového klidu, C– obsahuje režim blokády, D – svítidlo do oblastí s vysokým rizikem, E – svítidlo s nevyměnitelnou žárovkou a/nebo baterií, F – obsahuje zařízení pro automatické testování, G – vnitřní podsvětlení bezpečnostní značky
****Čtvrtý - Doba nouzového režimu práce:
10 – 10 minut, 60 – 1 h, 120 – 2 h, 180 – 3 h

SK Klasifikácia uvedená na svietidle označuje:

*	**	***	****

*Prvý segment - TYP
X – s vlastným zdrojom, Y – centrálny zdroj
**Druhý segment – REŽIM PRÁCE
0 – nesvieti stále (na tmavo), 1 – svieti stále (na jasno), 2 – súprava, nesvieti stále, 3 – súprava, svieti stále
***Tretí segment – ZARIADENIA
A – testovacie zariadenie, B – diaľkový oddychový režim, C – režim blokády, D – svietidlo vhodné na miesta s vysokým rizikom, E – svietidlo s trvalým, nevymeniteľným zdrojom svetla a/alebo akumulátorom, F – automatické testovacie zariadenie, G – zvnútra podsvietený bezpečnostný znak
****Štvrtý segment – Trvanie núdzovej práce:
10 – 10 minút, 60 – 1 hod., 120 – 2 hod., 180 – 3 hod.

HU A lámpatesten megadott besorolás az alábbiakat jelenti:

*	**	***	****

*Első szegmens - TÍPUS
X – saját áramellátással, Y – központi áramellátás
**Második szegmens – MUNKAMÓDOK
0 – nem folytonos áramellátás (sötét), 1 – folytonos áramellátás (világos), 2 – sorba kötött, nem folytonos áramellátás, 3 – sorba kötött, folytonos áramellátás
***Harmadik szegmens - KÉSZÜLÉKEK
A– tesztelő készüléket tartalmaz, B– távoli pihenő módot tartalmaz, C– blokkoló módot tartalmaz, D – magas kockázatú területre szánt lámpatest, E – nem cserélhető lámpával és/vagy akkumulátorral rendelkező lámpa, F – automatikus tesztelő készülékkel rendelkezik, G – belülről megvilágított biztonsági jel
****Negyedik szegmens - Vészhelyzeti működési idő:
10 – 10 perc, 60 – 1h, 120 – 2h, 180 – 3h

HR Klasifikacija navedena na kućištu znači:

*	**	***	****

*Prvi segment - TIP
X - sa vlastitim napajanjem, Y - centralno napajana
** Drugi segment - NAČINI RADA
0 - napajana prekidno (slijepi), 1 - neprekidno napajanje (vidni), 2 - složena napajana prekidno, 3 - složena, neprekidno napajanje
***Treći segment - UREĐAJI
A - uključuje uređaj za testiranje, B - uključuje daljinski režim mirovanja, C- uključuje blokiranje, D - svjetiljka za visoko rizičnu zonu, E - rasvjeta s nezamjenjivom svjetiljkom i/ili akumulatorem, F - uključuje automatski uređaj za testiranje, G - unutarnji sigurnosni znak s pozadinskim osvjetljenjem
**** Četvrti segment - Vrijeme nužnog rada:
10 - 10 minuta, 60 - 1h, 120 - 2h, 180 - 3h

FR La classification indiquée sur le luminaire signifie

*	**	***	****

*Premier segment - TYPE
X - avec sa propre alimentation, Y - alimentation centralisée
**Deuxième segment - MODE DE FONCTIONNEMENT
0 - alimentation intermittente (sombre), 1 - alimentation continue (lumineux), 2 - alimentation intermittente composite, 3 - alimentation continue composite
***Troisième segment - APPAREIL
A- comprend un dispositif de test, B- comprend un mode de repos à distance, C- comprend un mode verrouillage, D - luminaire pour zone à haut risque, E - luminaire avec lampe non remplaçable et/ou batterie, F - comprend un dispositif de test automatique, G - panneau de sécurité lumineux intérieur
****Quatrième segment - Durée de fonctionnement d'urgence :
10 - 10 minutes, 60 - 1h, 120 - 2h, 180 - 3h

ES La clasificación proporcionada en el foco significa

*	**	***	****

*Primer segmento - TIPO
X – con alimentación propia, Y – con alimentación central
**Segundo segmento – MODOS DE TRABAJO
0 – alimentado de manera discontinua (oscuro), 1 – alimentado de manera continua (claro), 2 – acoplado, alimentado de manera discontinua, 3 – acoplado, alimentado de manera continua
***Tercer segmento - DISPOSITIVOS
A– incluye un dispositivo de prueba, B– incluye un modo a distancia en reposo, C– incluye un modo de bloqueo, D – foco de luz para la zona de alto riesgo, E – foco con lámpara y/o acumulador no sustituibles, F – incluye un dispositivo de prueba automático, G – marca de seguridad iluminada desde el interior
****Cuarto segmento - Tiempo de trabajo en modo de emergencia:
10 – 10 minutos, 60 – 1h, 120 – 2h, 180 – 3h

IT La classificazione indicata sull'apparecchio di illuminazione ha il significato seguente:

*	**	***	****

*Primo segmento - TIPO
X – con alimentazione propria, Y – alimentazione centralizzata
**Secondo segmento – MODALITÀ DI FUNZIONAMENTO
0 – alimentato in modo intermittente (oscuramento), 1 – alimentato in modo continuativo (illuminazione), 2 – combinato, alimentato in modo intermittente, 3 – combinato, alimentato in modo continuativo
***Terzo segmento - APPARECCHI
A – dispone di un tester, B – con la modalità di riposo remota, C – con la modalità di blocco, D – apparecchio di illuminazione per le zone ad alto rischio, E – apparecchio di illuminazione con lampada e/o batteria non sostituibile, F – dispone di un apparecchio per test automatici, G – segnaletica di sicurezza retroilluminata
****Quarto segmento - Tempo di lavoro in modalità di emergenza:
10 – 10 minuti, 60 – un'ora, 120 – 2 ore, 180 – 3 ore

RO Clasificarea specificată pe corp are următoarele semnificații:

*	**	***	****

*Primul segment - TIP
X - cu alimentarea proprie, Y - alimentat central
**Al doilea segment – MODURI DE LUCRU
0 – alimentat discontinuu (pe întuneric), 1 – alimentat continuu (pe lumină), 2 – combinat alimentat discontinuu, 3 – combinat alimentat continuu
***Al treilea segment - DISPOZITIVE
A - include dispozitiv de testare, B - include modul de repaus la distanță, C - include modul de blocare, D - corp de iluminat pentru zona cu risc ridicat, E - corp cu lampă neînlocuibilă și/sau baterie, F - include un dispozitiv de testare automată, G - semn de siguranță, iluminat din interior
****Al patrulea segment - Durata de lucru în caz de urgență:
10 – 10 minute, 60 – 1h, 120 – 2h, 180 – 3h

LT Ant šviestuvo pateikta klasifikacija reiškia:

*	**	***	****

*Pirmasis segmentas - TIPAS
X - su savo maitinimu, Y - maitinamas centralizuotai
**Antrasis segmentas – DARBO REŽIMAI
0 - ne nuolat maitinamas (tamsus), 1 - nuolat maitinamas (šviesus), 2 - ne nuolat sujungtai maitinamas, 3 - nuolat sujungtai maitinamas
***Trečiasis segmentas - ĮRENGINIAI
A - apima bandymo įrenginį, B - apima nuotolinio poilsio režimą, C - apima blokavimo režimą,

D - apšvietimo įtaisas didelės rizikos zonai, E - šviestuvas su nekeičiamąja lempa ir (arba) akumuliatoriumi, F - apima automatinį bandymo įtaisą, G - iš vidaus apšviečiamas saugos ženklas
****Ketvirtasis segmentas - avarinio režimo laikas:
10 – 10 min., 60 – 1 val., 120 – 2 val., 180 – 3 val.

LV Uz gaismekļa norādītā klasifikācija nozīmē:

*	**	***	****

* pirmais segments — VEIDS:
X — ar savu barošanas avotu; Y — ar centrālo barošanas avotu
** otrais segments — DARBĪBAS REŽĪMI:
0 — ar pārtrauktu barošanu (tumšā režīmā); 1 — ar nepārtrauktu barošanu (gaišā režīmā); 2 — grupēts ar pārtrauktu barošanu; 3 — grupēts ar nepārtrauktu barošanu
*** trešais segments — IERĪCES
A —ietver testa ierīci; B — ietver attālo miera režīmu; C — ietver bloķēšanas režīmu; D — gaismeklis augsta riska zonai; E — gaismeklis ar nenomaināmu lampu un/vai akumulatoru; F — ietver automātiskās testēšanas ierīci; G — drošības zīme ar iekšējo apgaismojumu
**** ceturtais segments — darbības avārijas režīmā laiks:
10 — 10 minūtes, 60 — 1 h, 120 — 2 h, 180 — 3 h

ET Valgustil antud klassifikatsioon tähendab:

*	**	***	****

*Esimene segment - TÜÜP
X – omatoitega, Y – kesktoitega
**Teine segment – TÖÖREŽIIMID
0 – mittepideva toitega (pimedalt), 1 – pideva toitega (heledalt), 2 – mittepideva komplekse toitega, 3 – pideva komplekse toitega
***Kolmas segment - SEADMED
A– sisaldab testseadet, B– sisaldab kaugpuhkerežiimi, C– sisaldab blokeerimisrežiimi, D – valgusti kõrge riskitasemega piirkonnale, E – mitte väljavahetatava lambi ja/või akuga valgusti, F – sisaldab automaatset testseadet, G – seesmise taustvalgustusega ohumärki
****Neljas segment - Avariitöö aeg:
10 – 10 minutit, 60 – 1h, 120 – 2h, 180 – 3h

PT A classificação constante na luminária significa:

*	**	***	****

*Primeiro segmento - TIPO
X - com fonte de alimentação própria, Y - com alimentação central
*¨*Segundo segmento - MODO DE OPERAÇÃO
0 - alimentação descontínua (modo escuro), 1 - alimentação contínua (modo claro), 2 - integrada com alimentação descontínua, 3 - integrada com alimentação contínua
***Terceiro segmento - DISPOSITIVOS
A - inclui o dispositivo de teste, B - inclui modo de repouso remoto, C - inclui modo de bloqueio, D - luminária para área de alto risco, E - luminária com lâmpada e/ou bateria não substituível, F - inclui dispositivo de teste automático, G - sinal de segurança iluminado interno
****Quarto segmento - Tempo de operação de emergência:
10 – 10 minutos, 60 – 1 h, 120 – 2 h, 180 – 3 h

BE Паказаная на свяцільніку класіфікацыя азначае:

*	**	***	****

*Першы сегмент - ТЫП
X – з уласным сілкаваннем, Y – цэнтральнае сілкаванне
**Другі сегмент – РЭЖЫМЫ ПРАЦЫ
0 – сілкуецца нястала (па-цёмнаму), 1 – сілкуецца ўвесь час (па-светламу), 2 – аб'яднаная сілкуецца нястала, 3 – аб'яднаная сілкуецца стала
***Трэці сегмент - ПРЫЛАДЫ
A– мае прыладу, якая тэстуе , B– мае дыстанцыйны рэжым супакою, C– мае рэжым блакады, D – свяцільнік для зоны падвышанай рызыкі, E – свяцільнік з незаменнай лямпай і/або акумулятарам, F – мае прыладу аўтаматычнага тэставання, G – знак бяспекі з падсветленнем унутры
****Чацвёрты сегмент - Час аварыйнай працы:
10 – 10 минут, 60 – 1 ч., 120 – 2 ч, 180 – 3 ч.

UK Класифікація, вказана на світильнику, означає:

*	**	***	****

* Перший сегмент – ТИП
X – з власним джерелом живлення, Y – центральне живлення
** Другий сегмент – РОБОЧІ РЕЖИМИ
0 – перервне живлення (темний режим), 1 - безперервне живлення (світлий режим), 2 - комбіноване перервне живлення, 3 - комбіноване безперервне живлення
*** Третій сегмент - ПРИСТРОЇ
A – має пристрій для тестування, B – має режим дистанційного очікування, C – має режим блокування, D – світильник для зони високого ризику, E – світильник з незмінною лампою та/або акумулятором, F – має пристрій автоматичного тестування, G – внутрішнє підсвічування знак безпеки
**** Четвертий сегмент - Час роботи в аварійному режимі:
10 – 10 хвилин, 60 – 1 год., 120 – 2 год., 180 – 3 год.

BG Класификацията, посочена върху осветителното тяло, означава:

*	**	***	****

*Първи сегмент - ТИП
X – със собствено захранване, Y – централно захранване
**Втори сегмент – РЕЖИМ НА РАБОТА
0 – захранване с прекъсване (на тъмно), 1 – непрекъснато захранване (на светло), 2 – комбинирано захранване с прекъсване, 3 – комбинирано непрекъснато захранване
***Трети сегмент - УСТРОЙСТВА
A– съдържа тестващо устройство, B– съдържа дистанционен режим покой, C– съдържа режим блокада, D – осветително тяло за зона с висок риск, E – осветително тяло с несменяема лампа и/или акумулатор, F – съдържа устройство за автоматично тестване, G – вътрешно подсветен знак за безопасност
****Четвърти сегмент - Време на аварийна работа:
10 – 10 минути, 60 – 1 час, 120 – 2 часа, 180 – 3 часа

SL Na svetilu navedena razvrstitev pomeni:

*	**	***	****

*Prvi segment - TIP
X - z lastnim napajanjem, Y – centralno napajano
** Drugi segment - DELOVNI NAČINI
0 – napajanje s prekinitvami (na temno), 1 - neprekinjeno napajanje (na svetlo), 2 – sklopljeno, napajano s prekinitvami, 3 - sklopljeno, napajano neprekinjeno
***Tretji segment - NAPRAVE
A – vključuje preizkusno napravo, B – vključuje daljinski način mirovanja, C – vključuje način blokade, D – svetilo za območje visokega tveganja, E – svetilo z nezamenljivo lučjo in/ali z akumulatorjem, F - vključuje napravo za avtomatsko preizkušanje, G - znotraj osvetljeni varnostni znak
****Četrti segment - Čas dela v sili:
10 – 10 minut, 60 – 1h, 120 – 2h, 180 – 3h

BS Klasifikacija navedena na kućištu znači:

*	**	***	****

*Prvi segment - TIP
X - sa vlastitim napajanjem, Y - centralno napajana
** Drugi segment - NAČINI RADA
0 - napajana prekidno (slijepi), 1 - neprekidno napajanje (vidni), 2 - složena napajana prekidno, 3 - složena, neprekidno napajanje
***Treći segment - UREĐAJI
A - uključuje uređaj za testiranje, B - uključuje daljinski režim mirovanja, C- uključuje blokiranje, D - svjetiljka za visoko rizičnu zonu, E - rasvjeta s nezamjenjivom svjetiljkom i/ili akumulatorem, F - uključuje automatski uređaj za testiranje, G - unutarnji sigurnosni znak s pozadinskim osvjetljenjem
**** Četvrti segment - Vrijeme nužnog rada:
10 - 10 minuta, 60 - 1h, 120 - 2h, 180 - 3h

SPR Klasifikacija navedena na kućištu znači:

*	**	***	****

*Prvi segment - TIP
X - sa vlastitim napajanjem, Y - centralno napajana
** Drugi segment - NAČINI RADA
0 - napajana prekidno (slijepi), 1 - neprekidno napajanje (vidni), 2 - složena napajana prekidno, 3 - složena, neprekidno napajanje
***Treći segment - UREĐAJI
A - uključuje uređaj za testiranje, B - uključuje daljinski režim mirovanja, C- uključuje blokiranje, D - svjetiljka za visoko rizičnu zonu, E - rasvjeta s nezamjenjivom svjetiljkom i/ili akumulatorem, F - uključuje automatski uređaj za testiranje, G - unutarnji sigurnosni znak s pozadinskim osvjetljenjem
**** Četvrti segment - Vrijeme nužnog rada:
10 - 10 minuta, 60 - 1h, 120 - 2h, 180 - 3h

SR Klasifikacija navedena na svetiljci označava:

*	**	***	****

*Prvi segment - TIP
X – sa sopstvenim napajanjem, Y – napajana centralno
**Drugi segment – REŽIM RADA
0 – napajana samo u panik režimu, 1 – napajana konstantno i u panik režimu, 2 – povezana, napajana samo u panik režimu, 3 – povezana napajana konstantno i u panik režimu
***Treći segment - UREĐAJI
A– sadrži uređaj za testiranje, B– sadrži daljinski pripravni režim, C– sadrži režim blokade, D – svetiljka za zonu visokog rizika, E – svetiljka s nezamenjivom lampom i/ili baterijom, F – sadrži uređaj za automatsko testiranje, G – unutrašnji osvetljen bezbednosni znak
****Četvrti segment - Autonomija:
10 – 10 minuta, 60 – 1h, 120 – 2h, 180 – 3h

MK Класификацијата наведена на шасијата значи:

*	**	***	****

*Прв сегмент - ТИП

X - со сопствена мокност, Y - централно напојувано
**Втор сегмент - НАЧИНИ НА ВКЛУЧУВАЊЕ
0 - напојување (празно), 1 - напојување (видливо), 2 - компактно напојување, 3 - компактно, непрекинато напојување
***Трет сегмент - УРЕДИ
A - вклучува тестер, B - вклучува далечински режим на сон, C- вклучува заклучување, D - светилка за високоризична зона, E - светилка со незаменлива светилка и/или акумулатор, F - вклучува автоматски уред за тестирање, G - внатрешна безбедност знак за осветлување
****Четврти сегмент - време итна операција:
10 - 10 минути, 60 - 1h, 120 - 2h, 180 - 3h

MO Clasificarea specificată pe corp are următoarele semnificații:

*	**	***	****

*Primul segment - TIP
X - cu alimentarea proprie, Y - alimentat central
**Al doilea segment – MODURI DE LUCRU
0 – alimentat discontinuu (pe întuneric), 1 – alimentat continuu (pe lumină), 2 – combinat alimentat discontinuu, 3 – combinat alimentat continuu
***Al treilea segment - DISPOZITIVE
A - include un dispozitiv de testare, B - include modul de repaus la distanță, C - include modul de blocare, D - corp de iluminat pentru zona cu risc ridicat, E - corp cu lampa neînlocuibilă și/sau baterie, F - include un dispozitiv de testare automată, G - semn de siguranță, iluminat din interior
****Al patrulea segment - Durata de lucru în caz de avarie:
10 – 10 minute, 60 – 1h, 120 – 2h, 180 – 3h

PL Tryb pracy „na jasno", oprawa zasilana ciągle – oprawa świeci zarówno podczas zasilania podstawowego jak i po jego zaniku. / **EN** The "bright" operation mode for a continuously powered fixture – the fixture is lit both during main power on and after its outage. / **DE** Betriebsart Bereitschaftsschaltung – Die Leuchte ist hell und leuchtet sowohl im Normalfall als auch beim Netzausfall. / **RU** Режим работы «светло», светильник запитывается постоянно - светильник светит как во время подачи основного питания, так и после ее завершения. / **CS** Režim práce „rozjasnění", svítidlo je napájeno nepřetržitě – svítidlo pracuje jak při základním napájení, tak i po jeho odpojení. / **SK** Režim práce „najasno", svietidlo je neustále napájané – svietidlo svieti, keď funguje základné napájanie, aj v prípade jeho poruchy. / **HU** „világos" munkamód, folyamatos tápellátású lámpafoglalat - a foglalat alapvető tápellátás esetén és annak hiányakor is világít. / **HR** „Vidni" način rada, svjetiljka napajana kontinuirano - svjetiljka svijetli isto tijekom osnovnog napajanja, tako kao i nakon njegovog nestanka. / **FR** Mode de fonctionnement « lumineux », alimenté en continu - le luminaire s'allume pendant et après la coupure d'alimentation principale. / **ES** El modo de trabajo „iluminado", el foco es alimentado de manera continua: el foco está encendido tanto durante la alimentación básica como después de su desaparición. / **IT** Modalità di funzionamento „illuminazione", apparecchio alimentato in modo continuativo - l'apparecchio è acceso sia durante l'alimentazione di base che in mancanza di alimentazione. / **RO** Modul de lucru „pe lumină", corpul de iluminat este alimentat continuu - corpul de iluminat este aprins atât în timpul alimentării de bază, cât și în absența alimentării. / **LT** Šviesus darbo režimas, nuolat maitinamas šviestuvas - šviestuvas šviečia tiek pagrindinio maitinimo metu, tiek jam nutrūkus. / **LV** "Gaišais" darbības režīms, gaismeklis ar nepārtrauktu barošanu — gaismeklis deg gan pamata barošanas laikā un pēc tās pārtraukšanas. / **ET** Töörežiimi „heledalt", valgusti on pidevalt toite all – valgusti põleb nii põhitoite kui selle kadumise ajal. / **PT** Modo de operação "claro", luminária continuamente alimentada - a luminária emite a luz durante e após a o corte de alimentação básica. / **BE** Рэжым працы „па-светламу", свяцільнік сілкуецца ўвесь час - свяцільнік гарыць як падчас асноўнага сілкавання, гэтак і пасля яго спынення. / **UK** Робота у «світлому режимі», подача безперервного живлення – світильник світить як під час основного живлення, так і після його відключення. / **BG** Режим на работа „на светло", непрекъснато захранвано осветително тяло – осветителното тяло свети както по време на основно захранване, така и след неговото отпадане. / **SL** Način delovanja „na svetlo", neprekinjeno napajanje svetila - svetilo sveti tako med osnovnim napajanjem kot tudi po prenehanju tega napajanja. / **BS** „Vidni" način rada, svjetiljka napajana kontinuirano - svjetiljka svijetli isto tijekom osnovnog napajanja, tako kao i nakon njegovog nestanka. / SPR „Vidni" način rada, svjetiljka napajana kontinuirano - svjetiljka svijetli isto tijekom osnovnog napajanja, tako kao i nakon njegovog nestanka. / **SR** Režim konstantnog napajanja i u panik režimu - svetiljka se pali kako za vreme osnovnog napajanja, tako i nakon njegovog nestanka. / **MK** Видливиот режим, светилката континуирано се активира - светилката свети истото за време на електричната мрежа, како и по неговото исчезнување. / **MO** Modul de lucru „pe lumină", corpul de iluminat este alimentat continuu - corpul de iluminat este aprins atât în timpul alimentării de bază, cât și în absența alimentării.

PL Tryb pracy „na ciemno", oprawa zasilana nieciągle – oprawa świeci tylko po zaniku zasilania podstawowego (przy obecności zasilania podstawowego nie świeci). / **EN** The "dark" operation mode for a non-continuously powered fixture – the fixture is lit only during main power outage (it is not on when main power is on). / **DE** Betriebsart Dauerschaltung – Die Leuchte ist dunkel und leuchtet erst beim Netzausfall (im Normalfall leuchtet sie nicht). / **RU** Режим работы «темно», светильник запитывается непостоянно - светильник светит исключительно после завершения подачи основного питания (при наличии основного питания - не светит). / **CS** Režim práce „ztemnění", svítidlo je napájeno přerušovaně – svítidlo pracuje pouze po odpojení základního napájení (při zapojeném základním napájení nesvítí). / **SK** Režim práce „n tmavo", svietidlo nesvieti stále – svietidlo svieti iba v prípade poruchy základného napájania (keď základné napájanie funguje, svietidlo nesvieti). / **HU** „sötét" munkamód, nem folyamatos tápellátású lámpafoglalat - a foglalat csak az alapvető tápellátás megszűnésekor világít (alapvető tápellátás esetén nem világít). / **HR** „Slijepi" način rada, svjetiljka nije napajana neprekidno - svjetiljka svijetli samo kad osnovni izvor napajanja ne radi (u slučaju prisutnosti osnovnog napajanja ne svijetli). / **FR** Mode de fonctionnement « sombre », le luminaire alimenté par intermittence - le luminaire ne s'allume qu'en cas de panne de l'alimentation principale (en présence de l'alimentation principale, il ne s'allume pas). / **ES** El modo de trabajo „oscuro", el foco es alimentado de manera discontinua: el foco está encendido solo después de la desaparición de la alimentación (no está encendido durante la alimentación básica). / **IT** Modalità di funzionamento „oscuramento", apparecchio alimentato in modo intermittente - l'apparecchio è acceso solo in mancanza di alimentazione di base (in presenza di alimentazione di base non è acceso). / **RO** Modul de lucru „pe întuneric", corpul de iluminat este alimentat discontinuu - corpul de iluminat este aprins numai în absența alimentării de bază (în prezența alimentării de bază nu se aprinde). / **LT** Tamsus darbo režimas, ne nuolat maitinamas šviestuvas - šviestuvas šviečia nutrūkus pagrindiniam maitinimui (esant pagrindiniam maitinimui nešviečia). / **LV** "Tumšās" darbības režīms, gaismeklis ar pārtrauktu barošanu — gaismeklis deg tikai pēc pamata barošanas pārtraukšanas (tas nedeg pamata barošanas laikā). / **ET** Töörežiim „pimedalt", valgusti on toite all mitte pidevalt – valgusti põleb ainult pärast põhitoite kadumist (põhitoite olemasolu korral ei põle). / **PT** Modo de operação "escuro", luminária descontinuamente alimentada - a luminária só emite a luz após o corte de alimentação básica (na presença da alimentação básica não emite a luz). / **BE** Рэжым працы „па-цёмнаму", свяцільнік сілкуецца нястала - свяцільнік гарыць толькі пасля спынення сталага сілкавання (пры наяўнасці асноўнага сілкавання не гарыць). / **UK** Робота у «темному режимі», подача перервного живлення – світильник світиться тільки після відключення основного джерела живлення (при наявності основного джерела живлення – не світить). / **BG** Режим на работа „на тъмно", осветителната лампа не се захранва непрекъснато – осветителното тяло свети само след отпадане на основното захранване (при наличие на основно захранване не свети). / **SL** Način dela „na temno", napajanje svetila s prekinitvami - svetilo sveti samo po prenehanju osnovnega napajanja (ob osnovnem napajanju ne sveti). / **BS** „Slijepi" način rada, svjetiljka nije napajana neprekidno - svjetiljka svijetli samo kad osnovni izvor napajanja ne radi (u slučaju prisutnosti osnovnog napajanja ne svijetli). / SPR „Slijepi" način rada, svjetiljka nije napajana neprekidno - svjetiljka svijetli samo kad osnovni izvor napajanja ne radi (u slučaju prisutnosti osnovnog napajanja ne svijetli). / **SR** Režim napajanja samo u panik režimu - svetiljka se pali samo nakon nestanka osnovnog napajanja (dok je prisutno osnovno napajanje ne pali se). / **MK** Режимот на слепите работи, ламбата не се активира постојано - ламбата свети само кога основниот извор на енергија не работи (во случај на присуство на електрична мрежа не е осветлена). / **MO** Modul de lucru „pe întuneric", corpul de iluminat este alimentat discontinuu - corpul de iluminat este aprins numai în absența alimentării de bază (în prezența alimentării de bază nu se aprinde).

PL Tryb pracy przełączany – o świeceniu oprawy podczas obecności zasilania podstawowego decyduje zewnętrzny wyłącznik (podanie napięcia na zacisk LS oprawy). Ten tryb pracy wymaga podłączenia do oprawy dwóch przewodów fazowych: L (faza sprzed wyłącznika) i LS (faza z za wyłącznika). / **EN** Switch over operation mode – switch the fixture light to on and off during the main power on time by using an external switch (feeding voltage to the LS terminal of the fixture). This operation mode requires two phase conductors to be connected to the fixture: L (phase upstream of the switch) and LS (phase downstream of the switch). / **DE** Umschaltbetrieb – der externe Schalter (Spannungsversorgung an die LS-Klemme der Leuchte) entscheidet über die Beleuchtung im Normalfall. Diese Betriebsart erfordert den Anschluss von zwei Phasenleitern an die Leuchte: L (Phase vor dem Schalter) und LS (Phase nach dem Schalter). / **RU** Переключаемый режим работы - о том, будет ли светить светильник во время подачи основного питания, решает внешний выключатель (подача напряжения на клемму LS светильника). Этот режим работы требует подключения к светильнику двух фаз: L (фаза до выключателя) и LS (фаза за выключателем). / **CS** Režim přepínaný – o rozsvícení svítidla při připojeném základním napájení rozhoduje vnější vypínač (přívod napětí na svorku LS svítidla). Tento režim práce vyžaduje připojení dvou fázových vodičů ke svítidlu: L (fáze před vypínačem) a LS (fáze za vypínačem). / **SK** Prepínaný režim práce – o tom, či svietidlo svieti, keď základné napájanie funguje, rozhoduje externý vypínač (napätie na svorke LS svietidla). V tomto režime musí byť svietidlo pripojené k dvom fázovým vodičom: L (fáza pred vypínačom) a LS (fáza za vypínačom). / **HU** Kapcsolt munkamód - az alapvető tápellátás jelenlétekor történő világítást egy külső kapcsoló dönti el (feszültség megjelenése a lámpafoglalat LS kapcsolóján). Ez a munkamód két fázisvezeték csatlakoztatását követeli meg a lámpafoglalathoz: L (kapcsoló előtt fázis) és LS (kapcsoló utáni fázis). / **HR** Način rada prebacivani - o tome da li svijetli svjetiljka tijekom prisutnosti osnovnog napajanja, odlučuje vanjski prekidač (koji daje napon na LS stezaljku svjetiljke). Ovaj način rada zahtijeva spajanje dva kabela faze na svjetiljku: L (faza prije prekidača) i LS (faza iza prekidača). / **FR** Mode de fonctionnement par commutation - le commutateur externe (tension d'alimentation sur la borne LS du luminaire) commande l'éclairage du luminaire en présence de l'alimentation de base. Ce mode de fonctionnement nécessite le raccordement de deux fils de phase au luminaire : L (phase avant l'interrupteur) et LS (phase après l'interrupteur). / **ES** El modo de trabajo conmutable: un interruptor interno decide sobre el encendido del foco durante la alimentación básica (aplicación de la tensión en el terminal LS del foco). Este modo de trabajo requiere conectar dos cables físicos al foco: L (fase antes del interruptor) y LS (fase después del interruptor). / **IT** Modalità di funzionamento in commutazione - un interruttore esterno decide se l'apparecchio di illuminazione è acceso in mancanza di alimentazione di base (la tensione erogata al morsetto LS dell'apparecchio). Per questa modalità di funzionamento è richiesto il collegamento di due conduttori di fase: L (fase a valle dell'interruttore) e LS (fase a monte dell'interruttore). / **RO** Modul de lucru comutabil - aprinderea corpului în prezența alimentării principale este decisă de comutatorul extern (se aplică tensiunea pe clema LS a corpului de iluminat). Acest mod de lucru necesită conectarea a două fire de fază la corpul de iluminat: L (faza dinaintea întrerupătorului) și LS (faza după întrerupător) / **LT** Perjungiamas darbo režimas - šviestuvo veikimas esant pagrindiniam maitinimu, priklauso nuo išorinio jungiklio (maitinimo įtampa tiekiama į šviestuvo LS gnybtą). Šiam darbo režimui prie šviestuvo reikia prijungti du fazinius laidus: L (fazė prieš jungiklį) ir LS (fazė nuo jungiklio). / **LV** Pārslēdzams darbības režīms — gaismekļa degšanu pamata barošanas laikā nosaka ārējais slēdzis (sprieguma padošana uz gaismekļa LS spaiņi). Šim darbības režīmam nepieciešama divu fāzes vadu pieslēgšana gaismeklim: L (fāze slēdža priekšā) un LS (fāze aiz slēdža). / **ET** Ümbertülitatav töörežiim – valgusti põlemise põitoite olemasolu korral määrab väline lüliti (pinge andmine valgusti LS klemmile). Selle režiim korral tuleb valgustiga ühendada kaks faasijuhet: L (faas enne lülitit) ja LS (faas peale lülitit). / **PT** Modo de operação "comutado" - o interruptor externo (alimentação de tensão para o terminal LS da luminária) decide sobre a operação da luminária durante a presença de alimentação básica. Este modo de operação requer a ligação de dois cabos de fase à luminária: L (fase de pré-interruptor) e LS (fase de pós-interruptor). / **BE** Рэжым працы пераключэнне – аб свеце свяцільніка падчас наяўнасці асноўнага сілкавання вырашае вонкавы ўключальнік (напруга падаецца на заціск LS свяцільніка). Гэты рэжым працы патрабуе далучэння да свяцільніка двух фазавых правадоў: L (фаза перад выключальнікам) і LS (фаза з-за выключальніка). / **UK** Робота у режимі «перемикання» – роботу приладу за наявності основного джерела живлення контролює зовнішній вимикач (подача напруги на затиск LS світильника). Цей режим роботи вимагає підключення до світильника двох фазних провідників: L (фаза до вимикача) і LS (фаза за вимикачем). / **BG** Превключаван режим на

работа - светенето на осветителното тяло при наличие на основно захранване се контролира от външен ключ (подаване на напрежение на клема LS на осветителното тяло). Този режим на работа изисква свързване към осветителното тяло на два фазови кабела: L (фаза пред ключа) и LS (фаза след ключа). / **SL** Preklopni delovni način - o svetenju svetila v času osnovnega napajanja odloča zunanje stikalo (napetost dovedena na sponko LS svetila). Za ta način dela mora biti svetilo priklopljeno na dva fazna voda: L (faza pred izklopnim stikalom) in LS (faza za izklopnim stikalom). / **BS** Način rada prebacivani - o tome da li svijetli svjetiljka tijekom prisutnosti osnovnog napajanja, odlučuje vanjski prekidač (koji daje napon na LS stezaljku svjetiljke). Ovaj način rada zahtjeva spajanje dva kabela faze na svjetiljku: L (faza prije prekidača) i LS (faza iza prekidača). / SPR Način rada prebacivani - o tome da li svijetli svjetiljka tijekom prisutnosti osnovnog napajanja, odlučuje vanjski prekidač (koji daje napon na LS stezaljku svjetiljke). Ovaj način rada zahtijeva spajanje dva kabela faze na svjetiljku: L (faza prije prekidača) i LS (faza iza prekidača). / **SR** Zamenljiv režim rada - o paljenju svetiljke dok je prisutno osnovno napajanje odlučuje spoljni prekidač (priključivanje napajanja na LS priključak svetiljke). Ovaj režim rada zahteva priključivanje na svetiljku dve faze: L (faza ispred prekidača) i LS (faza iza prekidača). / **MK** Режимот на вклучен режим - дали светлото е вклучено за време на присуството на напојување - се одредува со надворешен прекинувач (кој го дава напонот на LS-кластеротот). Овој режим бара поврзување на двофазните кабли со светилката: L (фаза пред прекинувачот) и LS (фаза зад прекинувачот). / **MO** Modul de lucru comutabil - aprinderea corpului în prezența alimentării principale este decisă de comutatorul extern (se aplică tensiunea pe clema LS a corpului de iluminat). L (faza dinaintea întrerupătorului) și LS (faza după întrerupător)

PL Urządzenie wykonane w drugiej klasie ochronności / **EN** Protection Class II device / **DE** Gerät der zweiten Schutzklasse / **RU** Устройство имеет второй класс защиты / **CS** Zařízení je provedeno v druhé třídě ochrany / **SK** Zariadenie vyrobené v 2. triede ochrany pred zásahom el. prúdom / **HU** A készülék II. érintésvédelmi osztállyal rendelkezik / **HR** Uređaj je izrađen u drugoj klasi zaštite / **FR** L'appareil appartient à la deuxième classe de protection / **ES** El dispositivo está hecho en la segunda clase de protección. / **IT** L'apparecchio è di seconda classe di protezione elettrica. / **RO** Dispozitivul este fabricat în cea de-a doua clasă de protecție / **LT** Prietaisas yra II saugos klasės. / **LV** Ierīce izgatavota otrajā aizsardzības klasē / **ET** Seade on valmistatud teises klassi turvalisuse astmes / **PT** Dispositivo fabricado na segunda classe de proteção. / **BE** Прылада выраблена ў другім класе аховы ад паражэння электрычным токам / **UK** Пристрій виконаний у другому класі захисту / **BG** Устройството е изработено с втори клас на защита / **SL** Naprava je izdelana v drugem zaščitnem razredu / **BS** Uređaj je izrađen u drugoj klasi zaštite / SPR Uređaj je izrađen u drugoj klasi zaštite / **SR** Uređaj proizveden u drugom stepenu zaštite. / **MK** Уредот е создаден во втората класа на заштита / **MO** Dispozitivul este fabricat la cea de-a doua clasă de protecție

PL Do podłączania urządzenia używać wyłącznie przewodów okrągłych / **EN** Use only round-cross-section cables to connect the appliance / **DE** Verwenden Sie nur runde Kabel, um das Gerät anzuschließen / **RU** Для подключения устройства используйте только круглые кабели / **CS** K zapojení zařízení používejte výhradně kulaté kabely / **SK** Zariadenie k el. napätiu pripájajte iba pomocou okrúhlych vodičov / **HU** A termék csatlakoztatásakor kizárólag kerek vezetéket használjon / **HR** Za priključivanje uređaja koristite samo okrugle cijevi / **FR** Pour raccorder le matériel n'utiliser que des câbles ronds / **ES** Para conectar el aparato se deben usar solo conductos redondos / **IT** Usare solo cavi tondi per collegare il prodotto / **RO** Utilizați numai cabluri rotunde pentru conectarea dispozitivului / **LT** Prietaiso prijungimui naudoti tiktai apvalius laidus / **LV** Ierīces savienošanai izmantojiet tikai apaļus vadus / **ET** Seadme ühendamiseks kasutada ainult ümarjuhtmeid / **PT** Para ligar o aparelho só devem ser usados cabos redondos / **BE** Для падключэння абсталявання трэба выкарыстоўваць выключна круглыя драты / **UK** Для підключення пристрою використовуйте тільки круглі кабелі / **BG** За свързване на устройството да се използват само кабели с кръгло сечение / **SL** Za priklop naprave uporabiti le okrogle kable / **BS** Za priključivanje uređaja koristite samo okrugle cijevi / **SRP** Za priključivanje uređaja koristite samo okrugle cijevi / **SR** Za priključivanje uređaja koristite samo okrugle cevi / **MK** Употребувајте само заболени кабли за поврзување на уредот / **MO** Utilizați numai cabluri rotunde pentru conectarea dispozitivului.

inside outside

PL Do stosowania zarówno wewnątrz jak i na zewnątrz pomieszczeń / **EN** For indoor and outdoor use / **DE** Für den Innen- und Außenbereich geeignet / **RU** Для использования как внутри, так и снаружи помещений / **CS** Pro použití uvnitř místnosti i venku / **SK** Na používanie v interiéri aj v exteriéri / **HU** Beltéri és kültéri használatra / **HR** Za uporabu u zatvorenim prostorima i na otvorenom / **FR** Pour l'intérieur et l'extérieur / **ES** Para el uso en interiores y exteriores. / **IT** Destinato ad uso interno ed esterno / **RO** Poate fi utilizat atât în interiorul cât și în exteriorul încăperilor / **LT** Skirta naudoti tiek patalpų viduje, tiek ir išorėje / **LV** Izmantošanai gan iekštelpās, gan ārpus tām. / **ET** Nii hoonesiseseks kui -väliseks kasutamiseks / **PT** Para uso só no interior e exterior / **BE** Можна выкарыстоўваць і ўнутры і звонку памяшканняў / **UK** Для використання як всередині, так і зовні приміщень / **BG** За използване на открито и на закрито / **SL** Za uporabo tako znotraj prostorov kot na prostem / **BS** Za korištenje kako unutar, tako i izvan prostorija / **SRP** Za upotrebu kako unutar, tako i izvan prostorija / **SR** Za upotrebu kako unutar, tako i izvan prostorija / **MK** За користење внатре и надвор од просторијата / **MO** Se utilizează atât în interiorul cât și în exteriorul încăperilor

SERVICE

PL Źródło światła zastosowane w tej oprawie oświetleniowej powinno być wymieniane wyłącznie przez producenta lub jego przedstawiciela serwisowego, lub podobnie wykwalifikowaną osobę / **EN** The light source used in this fixture may only be replaced by the manufacturer, or its service representative, or a similarly qualified person. / **DE** Die in dieser Leuchte verwendete Lichtquelle darf nur durch den Hersteller oder seinen Servicepartner oder eine ähnlich qualifizierte Person ersetzt werden. / **RU** Источник света, применяемый в этом светильнике, должен быть заменен исключительно производителем или его сервисной службой, или квалифицированным специалистом / **CS** Světelný zdroj použitý v tomto svítidle smí vyměňovat pouze výrobce nebo jeho servisní zástupce nebo podobně kvalifikovaná osoba / **SK** Zdroj svetla v tomto svietidle môže vymieňať iba výrobca alebo autorizovaný servis alebo podobne kvalifikovaná osoba. / **HU** Az ebben a lámpatestben alkalmazott fényforrást kizárólag a gyártó, annak szervizképviselője, vagy hasonló képesítésekkel rendelkező személy cserélheti ki / **HR** Izvor svjetlosti koji se koristi u ovom rasvjetnom tijelu smije zamijeniti samo proizvođač ili njegov servisni predstavnik ili osoba s odgovarajućim kvalifikacijama / **FR** La source lumineuse utilisée dans ce luminaire ne doit être remplacée que par le fabricant ou son représentant de service ou une personne ayant les mêmes qualifications / **ES** La fuente de luz utilizada en este foco debe ser sustituido únicamente por el fabricante o su servicio técnico, o por una persona de cualificaciones equivalentes. / **IT** La sorgente luminosa utilizzata in questo apparecchio di illuminazione deve essere sostituita esclusivamente dal produttore o dal rappresentante del suo centro di assistenza autorizzato o da una persona con qualifiche simili / **RO** Sursa de lumină utilizată în acest corp de iluminat trebuie înlocuită numai de către producător sau de reprezentantul său de service sau de către o persoană cu calificări similare / **LT** Šiame šviestuve naudojamą šviesos šaltinį turėtų pakeisti tik gamintojas ar jo remontų centro atstovas arba panašiai kvalifikuotas asmuo / **LV** Gaismas avotu, kas izmantots šajā gaismeklī, drīkst nomainīt tikai ražotājs vai tā servisa pārstāvis vai persona ar līdzīgu kvalifikāciju. / **ET** Selles valgustis kasutatavat valgusallikat võib välja vahetada ainult tootja või tema teenindusesindaja, või asjakohaselt kvalifitseeritud isik. / **PT** A fonte da luz utilizada nesta luminária deve ser substituída exclusivamente pelo seu fabricante ou o seu representante técnico ou por uma pessoa devidamente qualificada. / **BE** Крыніца святла, якая ўжываецца ў гэтым свяцільніку, павінна замяняцца вылучна вытворцам або яго сэрвісным прадстаўніком, або адмыслова кваліфікаванай асобай. / **UK** Джерела світла, застосовувані в цьому світильнику, повинні бути замінені тільки виробником, його сервісною службою або кваліфікованим фахівцем / **BG** Източникът на светлина в това осветително тяло трябва да се сменява само от производителя или от негов сервизен представител или лице с подобни квалификации. / **SL** Svetlobni vir, ki se uporablja v tem svetilu, sme zamenjati samo proizvajalec ali njegov servisni zastopnik ali druga ustrezno kvalificirana oseba. / **BS** Izvor svjetlosti u ovoj rasvjeti može zamijeniti samo proizvođač ili njegov serviser ili lice sa sličnim kvalifikacijama. / **SRP** Izvor svjetlosti u ovoj rasvjeti trebalo bi da zamijeni samo proizvođač ili njegov serviser ili lice sa sličnim kvalifikacijama. / **SR** Izvor svetlosti u ovoj rasveti trebalo bi da zameni samo proizvođač ili njegov serviser ili lice sa sličnim kvalifikacijama. / **MK** Изворот на светлина искористен во ова осветлувачко тело треба да биде променуван исклучиво од производителот или неговиот сервисен претставник, или квалификувано лице. / **MO** Sursa de lumină utilizată în acest corp de iluminat trebuie înlocuită numai de către producător sau de reprezentantul său de service sau de către o persoană cu calificări similare

PL Ostrzeżenie, ryzyko porażenia prądem elektrycznym. / **EN** Warning: risk of electric shock. / **DE** Warnung, Stromschlagrisiko. / **RU** Предупреждение, опасность поражения электрическим током. / **CS** Varování, nebezpečí úrazu elektrickým proudem. / **SK** Výstraha. Riziko zásahu elektrickým prúdom. / **HU** Figyelem, áramütés veszélye. / **HR** Upozorenje, opasnost od strujnog udara. / **FR** Avertissement, risque de choc électrique. / **ES** Precaución: riesgo de choques eléctricos. / **IT** Avvertimento: rischio di scosse elettriche. / **RO** Avertizare, există riscul de electrocutare. / **LT** Įspėjimas, sužalojimo elektros srove rizika. / **LV** Brīdinājums, elektrošoka risks. / **ET** Hoiatus, elektrilöögi oht. / **PT** Advertência, risco de choque elétrico. / **BE** Асцяражэнне, рызыка ўдару электрычным токам. / **UK** Попередження: ризик ураження електричним струмом. / **BG** Предупреждение, опасност от токов удар. / **SL** Opozorilo, nevarnost električnega udara. / **BS** Upozorenje! Rizik od strujnog udara. / **SRP** Upozorenje! Rizik od strujnog udara. / **SR** Upozorenje! Rizik od strujnog udara. / **MK** Предупредување, ризик од електричен удар. / **MO** Avertizare, există riscul de electrocutare

PL Nie wolno używać urządzenia z uszkodzonym kloszem lub obudową. Wymienić popękany ekran ochronny. / **EN** Do not use the device if its lampshade or housing is damaged. Replace the protective screen if cracked. / **DE** Verwenden Sie das Gerät nicht mit einem beschädigten Schirm oder Gehäuse. Gerissenen Schutzschirm ersetzen. / **RU** Не используйте осветительный прибор с поврежденным плафоном или корпусом. Замените треснувший защитный экран. / **CS** Nepoužívejte zařízení s poškozeným krytem nebo korpusem. Vyměňte prasklý ochranný kryt. / **SK** Zariadenie s pokazeným tienidlom alebo plášťom sa nesmie používať. Prasknutý ochranný clonu vymeňte. / **HU** Ne használjon sérült lámpabúrájú vagy foglalatú terméket. A megrepedt védőburkolatot cserélje ki. / **HR** Ne smije se koristiti uređaj s oštećenim abažurom ili kućištem. Zamijenite napuknut zaštitni zaslon. / **FR** Ne pas utiliser l'appareil avec un diffuseur ou un boîtier défectueux. Remplacez l'écran de protection éventuellement fissuré. / **ES** Está prohibido usar el aparato con la campana o la caja dañadas. Sustituir la pantalla rota. / **IT** Non usare il prodotto se il paralume o il corpo sono danneggiati. Sostituire lo schermo di protezione frantumato. / **RO** Nu utilizați dispozitivul cu un difuzorul sau carcasa deteriorate. Înlocuiți ecranul de protecție fisurat. / **LT** Nenaudokite prietaiso su pažeistu gaubtu ar korpusu. Pakeisti sutrūkusį apsauginį ekraną. / **LV** Ierīci nedrīkst lietot ar bojātu kupolu vai korpusu. Nomainiet saplīsušu aizsargekrānu. / **ET** Kahjustatud varju või korpusega seadet kasutada ei tohi. Mõranenud kaitseekraan välja vahetada. / **PT** Não se deve utilizar o aparelho com cobertura ou carcaça danificados. O ecrã de proteção fissurado deve ser substituído. / **BE** Забараняецца выкарыстоўваць прылады з пашкоджаным абажурам або корпусам. Замяніць патрэсканы ахоўны экран. / **UK** Не використовуйте пристрій з пошкодженим плафоном або чохлом. Замініть тріснутий захисний екран. / **BG** Устройства с повреден дифузер или корпус не бива да се използват. Напуканият защитен екран трябва да се подмени. / **SL** Ne sme se uporabljati naprave s poškodovanim pokrovom ali ohišjem. Treba je zamenjati razpokano zaščito. / **BS** Ne koristite uređaj s oštećenim abažurom ili kućištem. Zamijenite oštećeni zaštitni ekran. / **SRP** Nemojte koristiti uređaj s oštećenim abažurom ili kućištem. Zamijenite oštećen zaštitni ekran. / **SR** Nemojte koristiti uređaj s oštećenim abažurom ili kućištem. Zamenite oštećen zaštitni ekran. / **MK** Не смее да се користи уред со оштетен абажур или обвивка. Да се промени испуканиот заштитен екран. / **MO** Nu utilizați dispozitivul cu un difuzorul sau carcasa deteriorate. Înlocuiți ecranul de protecție fisurat.

PL Symbol oznacza, że produkt jest klasyfikowany jako odpad niebezpieczny, który należy oddać do punktu zbiórki zużytego sprzętu elektrycznego. Więcej informacji na www. gtv.com.pl / **EN** This symbol means that the product is classified as hazardous and must be disposed of at a collection point for waste electric equipment. Find out more on www. gtv.com.pl / **DE** Das Symbol weist darauf hin, dass das Produkt als gefährlicher Abfall eingestuft ist und bei einer Sammelstelle für gebrauchte elektrische Geräte abgegeben werden muss. Mehr Infos auf www. gtv.com.pl" / **RU** Символ указывает, что продукт классифицируется как опасный отход, который должен быть доставлен в пункт сбора для использованного электрооборудования. Дополнительная

информация на www. gtv.com.pl / **CZ** Symbol označuje, že je výrobek klasifikován jako nebezpečný odpad, který je nutné předat na místě sběru vysloužilých elektrických zařízení. Více informací na www. gtv.com.pl" / **SK** Symbol znamená, že výrobok je klasifikovaný ako nebezpečný odpad, preto sa po skončení používania musí odovzdať do príslušného zberného miesta elektrických a elektronických odpadov. Viac informácií na www. gtv.com.pl / **HU** A szimbólum azt jelzi, hogy a termék veszélyes hulladéknak minősül, melyet elektromos berendezéseket gyűjtő helyen kell leadni. További információ a www.gtv.com.pl honlapon található" / **HR** Simbol označava da je proizvod označen kao opasan otpad koji treba odnijeti na mjesto gdje se sakupljaju istrošeni elektronički uređaji. Više informacija na www. gtv.com.pl / **FR** Le symbole signifie que le produit est classé comme déchet dangereux qui doit être déposé dans un point de collecte de DEEE. Plus d'informations sur www.gtv.com.pl / **ES** El símbolo indica que el producto se clasifica como residuo peligroso que deberá entregarse a un punto de recogida de aparatos eléctricos gastados. Más información disponible en: na www. gtv.com.pl" / **IT** Il simbolo indica che il prodotto è classificato come rifiuto pericoloso che deve essere smaltito presso un centro di raccolta delle apparecchiature elettriche. Maggiori informazioni su www. gtv.com.pl / **RO** Simbolul indică faptul că produsul este clasificat drept deșeu periculos, care trebuie transportat într-un punct de colectare pentru echipamentul electric uzat. Mai multe informații la www. gtv.com.pl / **LT** Simbolis nurodo, kad produktas klasifikuojamas kaip pavojingos atliekos, kurios turi būti atiduotos į išnaudotos elektros įrangos surinkimo punktą. Daugiau informacijos rasite: www. gtv.com.pl / **LV** Simbols nozīmē, ka produkts ir klasificēts kā bīstamie atkritumi, kas ir jānodod elektrisko iekārtu atkritumu savākšanas punktos. Vairāk informācijas vietnē www. gtv.com.pl / **ET** Sümbol tähendab, et toode on kvalifitseeritud ohtliku jäätmena, mis tuleb elektriseadmete vastuvõtupunkti utiliseerimiseks üle anda. Rohkem teavet leheküljel www. gtv.com.pl / **PT** Este símbolo significa que o produto é classificado como resíduo perigoso e deve ser entregue a um ponto de recolha de aparelhos elétricos usados. Poderá encontrar mais informações no sítio web www. gtv.com.pl / **BY** Сімвал пазначае, што прадукты класіфікуюцца як шкодныя адходы, якія належыць аддаць у пункт прыёму выкарыстанага электраабсталявання. Падрабязная інфармацыя на сайце www. gtv.com.pl / **UA** Символ вказує, що продукт класифікується як небезпечний відхід, який повинен бути доставлений в пункт збору для використаного електрообладнання. Додаткова інформація на www. gtv.com.pl / **BG** Символът означава, че продуктът е класифициран като опасен отпадък, който трябва да се предаде в пункт за събиране на изхабено електрическо оборудване. Повече информация на: www. gtv.com.pl" / **SI** Simbol pomeni, da je izdelek razvrščen kot nevaren odpadek, ki ga je treba oddati na zbirališču porabljene električne opreme. Več podatkov na spletni strani www. gtv.com.pl" / **BA** Simbol označava da se proizvod klasificira kao opasan otpad koji treba odnijeti do mjesta gdje se sakupljaju istrošeni elektronski uređaji. Više informacija na www. gtv.com.pl / **ME** Simbol označava da se proizvod klasifikuje kao opasan otpad koji treba odnijeti do mjesta gdje se sakupljaju istrošeni elektronski uređaji. Više informacija na www. gtv.com.pl / **RS** Simbol označava da se proizvod klasifikuje kao opasan otpad koji treba odneti do mesta gde se sakupljaju istrošeni elektronski uređaji. Više informacija na www. gtv.com.pl / **MK** Симболот означува дека производот е класифициран како опасен отпад кој мора да се отстрани на за собирање на користена електрична опрема. Повеќе информации на www. gtv.com.pl / **MD** Simbolul indică faptul că produsul este clasificat drept deșeu periculos, care trebuie transportat într-un punct de colectare pentru echipamentul electric uzat. Mai multe informații la www. gtv.com.pl

PL

W celu zapewnienia właściwego użytkowania oraz bezpiecznego funkcjonowania instalacji należy postępować zgodnie z instrukcją obsługi.

- Należy zawsze wyłączyć zasilanie przed przystąpieniem do instalacji, konserwacji, czy naprawy urządzenia.
- Instalację może wykonywać wyłącznie personel posiadający stosowne uprawnienia.
- Instalacji należy dokonać zgodnie z obowiązującymi przepisami.
- Nie dotykać elementów pod napięciem (w tym diod świecących LED).
- Nie wolno łączyć oprawy z zasilaczem pod napięciem. Najpierw należy połączyć oprawę z zasilaczem, a dopiero później zasilacz z siecią zasilającą.
- Nie wolno instalować urządzenia na podłożu niestabilnym lub podatnym na drgania
- Różne materiały (podłoża) wymagają różnych typów mocowań. Używaj zawsze wkrętów i kołków odpowiednich do danego rodzaju podłoża.
- Należy zawsze mocno dokręcić śruby mocujące urządzenie do powierzchni.
- Nie przekraczać dopuszczalnych temperatur pracy. Jeżeli nie podano inaczej urządzenie jest przystosowana do pracy w warunkach normalnych (temperatura otoczenia +25 °C).
- Konserwację/czyszczenie urządzeń do zastosowań wewnętrznych należy wykonywać za pomocą suchej szmatki, bez użycia materiałów ściernych, czy rozpuszczalników. Należy unikać kontaktu cieczy z częściami elektrycznymi.
- Podana moc i strumień świetlny może się różnić +/-5%.
- W przypadku wątpliwości dotyczących instalacji lub użytkowania urządzenia należy skontaktować się z producentem lub punktem sprzedaży.
- Aktualne wersje instrukcji użytkowania wyrobów elektrotechnicznych dostępne są na stronie dystrybutora www.gtv.com.pl

Gwarancja nie obejmuje wad powstałych w wyniku instalacji urządzenia niezgodnie z instrukcją, naprawy lub modyfikacji przez osoby nieuprawnione. Gwarancja nie obejmuje wad powstałych w wyniku uszkodzeń mechanicznych oraz na skutek przepięć pochodzących z sieci zasilającej. Producent nie ponosi odpowiedzialności z tytułu uszkodzeń i szkód będących rezultatem niewłaściwego (niezgodnego z niniejszą instrukcją) zastosowania urządzeń. Jakakolwiek modyfikacja konstrukcji lub specyfikacji technicznej wyłącza odpowiedzialność producenta. Gwarancja dotyczy działania urządzenia. Zmiany parametrów wynikające z procesów chemicznych lub fizycznych (starzenia, żółknięcie, odbarwienie, matowienie itp.) nie podlegają roszczeniom gwarancyjnym.

Produkt spełnia wymagania wynikające z ustawodawstwa Unii Europejskiej, w tym w szczególności Rozporządzenia Parlamentu Europejskiego i Rady (UE) 2017/1369 z dnia 4 lipca 2017 r. ustanawiającego ramy etykietowania energetycznego i przepisów implementujących je do prawa krajowego. Więcej informacji znajduje się na stronie internetowej www.gtv.com.pl i w deklaracjach zgodności.

EN

Follow the operating manual to make sure that you will operate the system in the correct manner, and that it will work safely

- Always remember to shut down the electric-power supply before installing, maintaining, or repairing the appliance.
- Installation can only be performed by personnel with the appropriate authorisations.
- Installation must be carried out according to the legal regulations in force.
- Do not touch live parts (including LED´s when switched on).
- Never connect the fitting with a live feeder cable. First, connect the fitting to the feeder cable, and then connect the feeder cable to the mains.
- Never install the appliance on an unstable base, or one which is susceptible to vibrations.
- Different materials (bases) require different types of fixing. Always use the screws and stud-bolts appropriate for a given type of base.
- Always firmly tighten the bolts which fix the appliance to the base.
- Do not exceed the permissible working temperatures. Unless otherwise specified, this appliance is adapted to working in normal conditions (ambient temperature +25°C).
- Use a dry cloth to maintain clean appliances intended for indoor applications. Do not use any abrasive substances, or solvents. Prevent any contact between the liquid and electrical parts.
- The declared power rating and the value of the luminous flux might differ by +/- 5%.
- Contact the manufacturer or retail outlet if in doubt about installing or using the appliance.
- Up-to-date versions of user manuals on the use of electro-technical equipment are available on the distributor's website: www.gtv.com.pl.

The warranty does not cover any defects resulting from failure to install the appliance in compliance with the manual, or having it repaired or modified by unauthorised persons. The warranty does not cover defects caused by mechanical damage or by an overvoltage originating from the mains power supply. The manufacturer is not liable for any damage or loss resulting from improper (not in accordance with this manual) use of devices. The manufacturer accepts no responsibility if the design or technical specifications have been modified in any way whatsoever. The warranty applies to the operation of the device. Changes in parameters resulting from chemical or physical processes (ageing, yellowing, discolouring, matting, etc.) are not subject to warranty claims.

This product conforms with the requirements resulting from the legislative Acts of the European Union, in particular with the regulation of the European Parliament and of the Council (EU) No. 2017/1369, dated 4th July 2017, setting out a framework for energy labelling and provisions for transposing it into national legislation. You will find out more about that on www.gtv.com.pl, and in declarations of conformity.

DE

Beachten Sie die Bedienungsanleitung, um den ordnungsgemäßen Gebrauch und den sicheren Betrieb der Anlage zu gewährleisten.

- Schalten Sie die Stromversorgung immer aus, bevor Sie das Gerät installieren, warten oder reparieren.
- Die Montage darf nur von Personal mit den entsprechenden Berechtigungen durchgeführt werden.
- Die Montage ist in Übereinstimmung mit geltenden Vorschriften durchzuführen.
- Berühren Sie keine spannungsführenden Teile (einschließlich LEDs).
- Die Leuchte darf nicht an ein unter Spannung stehendes Netzteil angeschlossen werden. Verbinden Sie zuerst die Leuchte mit dem Netzteil und dann das Netzteil mit dem Stromnetz.
- Das Gerät darf nicht auf einem instabilen oder vibrationsresistenten Untergrund installiert werden.
- Unterschiedliche Materialien (Untergründe) erfordern unterschiedliche Arten von Befestigungen. Verwenden Sie immer Schrauben und Dübel, die für den Untergrund geeignet sind.
- Ziehen Sie immer die Schrauben fest, mit denen das Gerät an der Oberfläche befestigt wird.
- Überschreiten Sie nicht die zulässigen Betriebstemperaturen. Wenn nicht anders angegeben, ist das Gerät für den Betrieb unter normalen Bedingungen (Umgebungstemperatur +25 ° C) ausgelegt.
- Die Wartung / Reinigung von Geräten für den internen Gebrauch sollte mit einem trockenen Tuch ohne die Verwendung von Scheuermitteln oder Lösungsmitteln durchgeführt werden. Der Kontakt der Flüssigkeiten mit elektrischen Teilen soll vermieden werden.
- Die angegebene Leistung und der Lichtstrom können um +/- 5% variieren.
- Bei Zweifeln hinsichtlich der Montage oder des Gebrauchs des Geräts wenden Sie sich bitte an den Hersteller oder an die Verkaufsstelle.
- Aktuelle Versionen der Gebrauchsanweisung für elektrotechnische Produkte sind auf der Website des Händlers unter www.gtv.com.pl verfügbar.

Die Garantie umfasst keine Mängel, die aus der unsachgemäßen Montage des Geräts oder aus Reparaturen und Änderungen durch unbefugte Personen resultieren. Die Garantie erstreckt sich nicht auf Mängel, die durch mechanische Beschädigungen und Überspannungen aus dem Netz entstehen. Der Hersteller haftet nicht für Schäden, die durch unsachgemäßen (dieser Anleitung nicht gemäßen) Gebrauch der Geräte entstehen. Jede Änderung der Konstruktion oder der technischen Spezifikation schließt die Haftung des Herstellers aus. Die Garantie gilt für den Betrieb des Gerätes. Parameteränderungen, die sich aus chemischen oder physikalischen Prozessen ergeben (Alterung, Vergilbung, Verfärbung, Mattierung usw.), unterliegen nicht der Gewährleistung.

Das Produkt entspricht den Anforderungen der Gesetzgebung der Europäischen Union, insbesondere der Verordnung des Europäischen Parlaments und des Rates (EU) 2017/1369 vom 4. Juli 2017 zur Festlegung eines Rahmens für die Energieverbrauchskennzeichnung sowie den Vorschriften zu ihrer Umsetzung in nationales Recht. Weitere Informationen finden Sie auf der Website www.gtv.com.pl und in Konformitätserklärungen.

RU

Чтобы обеспечить надлежащее использование и безопасную эксплуатацию установки, следуйте инструкции по эксплуатации.

- Всегда выключайте питание перед началом установки, обслуживания или ремонта

устройства.
- Установка может выполняться только персоналом с соответствующей квалификацией.
- Установка должна производиться в соответствии с действующими правилами.
- Не прикасайтесь к элементам, находящимся под напряжением (в том числе к светящимся светодиодам).
- Светильник нельзя подключать к источнику питания под напряжением. Сначала подключите светильник к источнику питания, а затем источнику питания к сети.
- Не устанавливайте устройство на нестабильном или подверженном вибрациям основании
- На разных материалах (основаниях) требуются различные типы крепежных элементов. Всегда используйте винты и дюбели, подходящие для данного типа основания.
- Всегда крепко затягивайте винты, которые крепят устройство к поверхности.
- Не превышайте допустимые рабочие температуры. Если не указано иное, устройство предназначено для работы в нормальных условиях (температура окружающей среды +25°C).
- Обслуживание/очистка устройств для внутреннего применения должны выполняться сухой тканью без использования абразивов или растворителей. Избегайте контакта жидкости с электрическими деталями.
- Данная мощность и световой поток могут изменяться на +/- 5%.
- Если у вас возникли сомнения относительно установки или использования устройства, обратитесь к производителю или в точку продажи.
- Текущие версии инструкций по использованию электротехнических изделий доступны на веб-сайте дистрибьютора по адресу: www.gtv.com.pl

Гарантия не распространяется на дефекты, возникшие в результате установки осветительного прибора не в соответствии с инструкцией, его ремонта или модификации неуполномоченными лицами. Гарантия не распространяется на дефекты, возникшие в результате механических повреждений и в результате перепадов напряжения в сети питания. Производитель не несет ответственности за повреждения и ущерб, возникшие в результате ненадлежащего (не в соответствии с инструкцией) использования светильника. Какая-либо модификация конструкции или технической спецификации исключает ответственность производителя. Гарантия распространяется на работу светильника. Изменение параметров, вытекающее из химических и физических процессов (старение, пожелтение, обесцвечивание, потускнение и т. п.), не подлежит гарантийным требованиям.

Продукт соответствует требованиям законодательства Европейского Союза, в частности, Регламенту Европейского парламента и Совета (ЕС) 2017/1369 от 4 июля 2017 года, устанавливающему основы для энергетической маркировки и положениям, интегрирующим их в национальное законодательство. Более подробную информацию можно найти на сайте www.gtv.com.pl и в декларациях о соответствии.

CS

Pro zajištění správného používání a bezpečného fungování instalace je nutné postupovat podle návodu k obsluze.
- Než přistoupíte k instalaci, údržbě nebo opravě zařízení, vždy vypněte napájení.
- Instalaci může provádět pouze personál disponující příslušným oprávněním.
- Instalaci proveďte v souladu s platnými předpisy.
- Nedotýkejte se živých částí (včetně svítících diod LED).
- Nepřipojujte svítidlo ke zdroji pod napětím. Nejdříve připojte svítidlo ke zdroji a teprve poté zapojte zdroj do napájecí sítě.
- Zařízení neinstalujte na nestabilním podkladu nebo na povrchu vystaveném vibracím.
- Různé materiály (podklady) vyžadují různé typy připevnění. Vždy používejte vruty a hmoždinky vhodné pro daný druh podkladu.
- Vždy řádně dotáhněte šrouby pro připevnění zařízení k povrchu.
- Nepřekračujte přípustnou pracovní teplotu. Pokud není uvedeno jinak, je zařízení přizpůsobeno pro práci v běžných podmínkách (okolní teplota +25 °C).
- Údržbu/čištění zařízení pro použití v interiéru provádějte pomocí suchého hadříku bez použití abrazivních materiálů nebo rozpouštědel. Zabraňte kontaktu elektrických dílů s kapalinou
- Uvedený výkon a světelný tok se mohou lišit +/- 5 %.
- V případě pochybností ohledně instalace nebo používání zařízení kontaktujte výrobce nebo prodejce.
- Aktuální verze návodů k použití elektrotechnických výrobků jsou dostupné na stránkách distributora www.gtv.com.pl

Záruka se nevztahuje na vady vzniklé jako následek instalace zařízení provedené v rozporu s návodem, opravou nebo úpravou neoprávněnými osobami. Záruka se nevztahuje na vady způsobené mechanickým poškozením a v důsledku přepětí pocházejících ze sítě. Výrobce neodpovídá za poškození a škody vzniklé v důsledku nesprávného použití zařízení (v rozporu s tímto návodem). Jakákoliv modifikace konstrukce nebo technické specifikace vylučuje odpovědnost výrobce. Záruka se vztahuje na provoz zařízení. Změny parametrů vyplývající z chemických nebo fyzikálních procesů (stárnutí, žloutnutí, zabarvení, matovění atd.) nepodléhají reklamaci.

Výrobek splňuje požadavky vyplývající z legislativy Evropské unie, především Nařízení Evropského parlamentu a Rady (EU) 2017/1369 ze dne 4. července 2017, kterým se stanoví rámec pro označování energetickými štítky a předpisy implementujícími ho do národní legislativy. Další informace najdete na webových stránkách www.gtv.com.pl a v prohlášení o shodě.

SK

Na zabezpečenie správneho používania a bezpečného fungovania systému, dodržiavajte pokyny a odporúčania uvedené v používateľskej príručke.
- Vždy pred montážou, vykonávaním údržby či opravy zariadenia odpojte zariadenie od el. napätia.
- Montáž môžu vykonať iba osoby s náležitými kvalifikáciami a oprávneniami.
- Montáž vykonajte podľa platných miestnych predpisov a noriem.
- Nedotýkajte sa častí pod napätím (vrátane svietiacich LED diód).
- Svietidlá nepripájajte k adaptéru, ktorý je pripojený k el. napätiu. Najprv pripojte svietidlo k nepripojenému adaptéru a až potom pripojte adaptér k el. napätiu.
- Zariadenie nemontujte na nestabilnom podklade ani na podklade náchylnom na vibrácie.
- Rôzne materiály (podklady) si vyžadujú iné typy upevnenia. Vždy používajte skrutky a rozperné kolíky vhodné pred daný typ podkladu.
- Skrutky, ktorými je zariadenie upevnené k povrchu, vždy silno dotiahnite.
- Nepresahujte prípustné pracovné teploty. Ak nie je uvedené inak, zariadenie je prispôsobené na používanie v normálnych podmienkach (teplota prostredia +25 °C).
- Zariadenia určené na používanie v interiéri udržiavajte/čistite pomocou suchej handričky, nepoužívajte drsné materiály či rozpúšťadlá. Zabráňte kontaktu kvapalín s elektrickými prvkami.
- Uvedený výkon a svetelný tok sa môžu líšiť o +/- 5 %.
- V prípade, ak máte pochybnosti týkajúce sa montáže alebo používania zariadenia, kontaktujte výrobcu alebo predajcu.
- Aktuálne verzie užívateľských príručiek elektrotechnických výrobkov sú dostupné na webovej stránke distribútora www.gtv.com.pl.

Záruka sa nevzťahuje na chyby, ktoré vznikli následkom montáže zariadenia vykonanej v rozpore s touto príručkou, následkom opravy alebo úpravy vykonanej neoprávnenou osobou. Záruka sa nevzťahuje na chyby, ktoré vznikli následkom mechanických poškodení a následkom skratov pochádzajúcich z el. siete. Výrobca nezodpovedá za poškodenia a škody, ktoré boli spôsobené následkom nesprávneho (v rozpore s touto príručkou) používania zariadenia. V prípade akejkoľvek úpravy konštrukcie alebo technickej špecifikácie výrobca nenesie žiadnu zodpovednosť. Záruka sa týka iba fungovania zariadenia. Záruka sa nevzťahuje na zmeny parametrov, ktoré vyplývajú z chemických alebo fyzikálnych procesov (starnutie, žltnutie, strata farby, strata lesku ap.)

Výrobok spĺňa požiadavky stanovené legislatívou Európskej únie, predovšetkým požiadavky nariadenia Európskeho parlamentu a Rady (EÚ) 2017/1369 zo 4. júla 2017, ktorým sa stanovuje rámec pre energetické označovanie, ako aj zákonov, ktorým sa toto nariadenie zavádza do miestnej legislatívy. Viac informácií nájdete na webovej stránke www.gtv.com.pl a vo vyhlásení o zhode.

HU

A berendezés rendeltetésszerű használata és biztonságos üzemeltetése érdekében kövesse a használati útmutatót.
- Beszerelés, karbantartás vagy javítás előtt mindig kapcsolja le a készüléket a villamos hálózatról.
- A beszerelést kizárólag megfelelő jogosultsággal rendelkező személyzet hajthatja végre.
- A beszerelést a vonatkozó előírásoknak megfelelően kell végrehajtani.
- Ne érintse meg a feszültség alatt lévő elemeket (többek között a LED lámpát).
- A lámpatestet nem szabad feszültség alatt lévő tápegységgel összekötni. A lámpatestet először a tápegységgel kell összekötni, melyet csak ezt követően szabad áramhoz csatlakoztatni.
- A terméket nem szabad instabil vagy rezgésre hajlamos felületre szerelni
- Különböző anyagok (felületek) különböző rögzítési módszert igényelnek. Használjon mindig az adott felületnek megfelelő csavart és tiplit.
- A készüléket a felülethez rögzítő csavarokat mindig erősen meg kell húzni.
- Ne lépje túl a megengedett működési hőmérsékletet. Ha az ellenkezője nem került külön feltüntetésre, a termék csak normális körülmények között működhet (+25 °C környezeti hőmérséklet).
- A beltéri rendeltetésű termékek karbantartását/tisztítását száraz ronggyal, súrolószerek és oldószerek használata nélkül kell végrehajtani. Az elektromos alkatrészekbe nem kerülhet folyadék.
- A megadott teljesítmény és fényáram +/-5% mértékben eltérhet.
- A termék beszerelésére vagy használatára vonatkozó kérdések esetén keresse a gyártót vagy az értékesítési pontot.
- Az elektromos termékek használati útmutatóinak aktuális változata a forgalmazó honlapján, a www.gtv.com.pl weblapon található.

A garancia nem terjed ki a használati útmutatóban leírtaktól eltérő beszerelésből, javításból, vagy jogosulatlan személyek által végzett módosításból eredő károkra. A garancia nem fedi a mechanikus sérülésekből, valamint a villamosenergia-hálózatból érkező túlfeszültségből eredő károkat. A gyártó nem felel a termék nem rendeltetésszerű (jelen használati útmutatóban leírtaktól eltérő) használatából eredő károkért és sérülésekért. A szerkezet vagy a műszaki tulajdonságok bármilyen nemű módosítása kizárja a gyártó felelősségét. A garancia a készülék működését fedi. A garancia a kémiai és fizikai (öregedés, sárgulás, elszíneződés, mattulás stb.) folyamatokból eredő paraméter-változásokra nem vonatkozik.

A termék megfelel az európai uniós követelményeknek, különösképpen Az Európai Parlament és a Tanács (EU) 2017/1369 rendeletének (2017. július 4.) az energiacímkézés keretének meghatározásáról és a nemzeti jogba átültető rendeleteknek. További információ a www.gtv.com.pl honlapon, valamint a megfelelőségi nyilatkozatokban található.

HR

Za pravilno korištenje i siguran rad instalacije postupajte u skladu s uputama za upotrebu.
- Uvijek isključite napajanje prije nego počnete s radovima na instalaciji, održavanju ili popravku uređaja.
- Radove na instalaciji može obavljati isključivo osoblje koje je za to ovlašteno.
- Radovi na instalaciji mogu se obavljati u skladu s važećim propisima.
- Ne smije se dirati dijelove pod naponom (uključujući i LED diode).
- Nemojte priključivati svjetiljku na punjač dok je pod naponom. Prvo priključite svjetiljku na punjač, a tek onda uključite punjač u mrežu.
- Nemojte instalirati uređaj na nestabilnoj ili klimavoj podlozi.
- Različiti materijali (podloge) zahtijevaju različite načine pričvršćivanja. Uvijek koristite tiple i vijke prikladne za konkretnu vrstu podloge.
- Uvijek čvrsto zavrnite vijke za pričvršćivanje uređaja na površinu.
- Nemojte prekoračiti dozvoljene temperature rada. Ako nije drugačije određeno, uređaj je prilagoden za rad u normalnim uvjetima (temperatura okoline +25 °C).
- Održavanje/čišćenje uređaja za unutarnje primjene izvodite pomoću suhe krpice, bez ikakvih abrazivnih sredstava ili otapala. Izbjegavajte kontakt tekućine s električnim dijelovima.

- Navedena snaga i svjetlosni tok mogu se razlikovati za +/-5 %.
- U slučaju da imate bilo koje nedoumice u svezi s instalacijom ili korištenjem uređaja, obratite se proizvođaču ili prodajnom mjestu.
- Aktualne inačice uputa za upotrebu elektrotehničkih proizvoda dostupne su na internetskoj stranici distributera www.gtv.com.pl.

Jamstvo ne pokriva kvarove koji su posljedica ugradnje uređaja suprotno uputama za uporabu, popravka ili izmjena od strane neovlaštenih osoba. Jamstvo ne pokriva kvarove uzrokovane mehaničkim oštećenjem i prenaponima koji dolaze iz mreže. Proizvođač nije odgovoran za kvarove i štete nastale uslijed nepravilnog korištenja uređaja (koje nije u skladu s ovim uputama za uporabu). Svaka izmjena konstrukcije ili tehničke specifikacije isključuje odgovornost proizvođača. Jamstvo se odnosi na rad uređaja. Promjene parametara koje nastaju kao posljedica kemijskih ili fizičkih procesa (starenje, žućenje, obezbojenje, oštećenje, itd.) ne podliježu jamstvenim zahtjevima.

Proizvod ispunjava zahtjeve određene u zakonodavstvu Europske unije, uključujući prije svega Uredbu Europskog parlamenta i Vijeća (UE) 2017/1369 od 4. srpnja 2017. g. o utvrđivanju okvira za označivanje energetske učinkovitosti te propise koji je uvode u nacionalno pravo. Više informacija možete naći na internetskoj stranici www.gtv.com.pl i izjavi o sukladnosti.

FR

Respecter les instructions du mode d'emploi pour assurer un bon usage et la sûreté de l'installation.
- Toujours couper l'alimentation avant de procéder à l'installation, à l'entretien ou à la réparation du matériel.
- Uniquement le personnel certifié peut procéder à l'installation.
- L'installation doit être conforme à la réglementation en vigueur.
- Ne touchez pas les éléments sous tension (y compris les DEL).
- Il est interdit de connecter les luminaires à l'alimentation sous tension. En premier lieu, brancher le luminaire à l'alimentation, et seulement après relier l'alimentation au secteur.
- Il ne faut pas einstaller le matériel sur un support instable ou vulnérable aux vibrations.
- Le choix de fixation doit être adapté aux différents types matériaux (supports). Toujours utiliser des vis et des boulons conçus pour le support donné.
- Toujours serrer correctement les vis de fixation du matériel au support.
- Ne pas dépaser les températures de fonctionnement admissibles. Sauf indication contraire, le matériel est adapté à une utilisation dans des conditions normales (température ambiante +25 °C).
- Nettoyer et entretenir le matériel prévvu pour un usage intérieur à l'aide d'un chiffon sec, sans appliquer de produits abrasifs ou de solvants. Éviter le contact d'un liquide avec des pièces électriques.
- La puissance indiquée et le flux lumineux peuvent varier +/-5%.
- En cas de doute concernant l'installation ou l'exploitation du matériel, contacter le fabricant ou le point de vente.
- Des versions mises à jour des modes d'emploi des produits électrotechniques sont disponibles sur le site web du distributeur www.gtv.com.pl

La garantie ne couvre pas les défauts résultant d'une installation de l'appareil non conforme aux instructions, des réparations ou modifications par des personnes non autorisées. La garantie ne couvre pas les défauts causés par des dommages mécaniques et par des surtensions provenant de l'alimentation secteur. Le fabricant n'est pas responsable des dommages résultant d'une utilisation incorrecte (non conforme à ce manuel) des appareils. Toute modification de la conception ou des spécifications techniques exclut la responsabilité du fabricant. La garantie s'applique au fonctionnement de l'appareil. Les modifications de paramètres résultant de processus chimiques ou physiques (vieillissement, jaunissement, décoloration, ternissement, etc.) ne sont pas couvertes par la garantie.

Le produit est conforme aux exigences légales de l'Union européenne, y compris notamment au Règlement (CE) 2017/1369 du Parlement européen et du Conseil du 4 juillet 2017 établissant un cadre pour l'étiquetage énergétique et pour les dispositifs transposant cet étiquetage en droit national. Vous trouverez plus d'informations sur www.gtv.com.pl et dans les déclarations de conformité.

ES

Para garantizar un uso correcto y un funcionamiento seguro de la instalación, siga siempre los procedimientos descritos en el manual de uso.
- Antes de proceder a la instalación, mantenimiento o reparación del aparato, desconecte siempre la alimentación.
- La instalación podrá ser llevada a cabo solo por un personal con los respectivos permisos.
- La instalación deberá hacerse de acuerdo con las disposiciones legales en vigor.
- No tocar los elementos activos (LEDs incluidos).
- Está prohibido conectar las luminarias con el alimentador bajo tensión. Primero conecte la luminaria con el alimentador, luego el alimentador con la red de alimentación.
- Está prohibido instalar el aparato en un suelo inestable o susceptible de vibraciones.
- Diferentes materiales (suelos) requieren distintos tipos de fijaciones. Use siempre pernos y tacos según el tipo de suelo.
- Apriete siempre bien los tornillos de fijación del aparato al suelo.
- No exceda las temperaturas de trabajo permitidas. Salvo que se indique lo contrario, el aparato puede trabajar en condiciones normales (temperatura ambiente de +25 °C).
- Efectúe el mantenimiento / la limpieza de aparatos para uso en interiores con un paño seco, sin aplicar materiales abrasivos o disolventes. Evite el contacto del líquido con las partes eléctricas.
- La potencia y el flujo luminoso indicados podrán divergir en un +/-5%.
- Si tiene dudas en cuanto a la instalación o uso del aparato, póngase en contacto con el fabricante o el punto de venta.
- Las versiones actuales del manual de uso de los productos electrónicos están disponibles en la página del distribuidor: www.gtv.com.pl

La garantía no cubre defectos derivados de la instalación no conforme con el manual, reparación o mantenimiento efectuados por personas no autorizadas. La garantía no cubre defectos surgidos por daños mecánicos ni por sobretensiones de la red de alimentación. El fabricante no se hace responsable de daños y prejuicios resultantes del uso incorrecto de aparatos (desconforme con el manual). Cualquier modificación de la estructura o las especificaciones técnicas excluye la responsabilidad del fabricante. La garantía se aplica al funcionamiento del aparato. Los cambios de parámetros resultantes de procesos químicos o físicos (envejecimiento, amarilleamiento, decoloración, deslustre, etc.) no están cubiertos por la garantía.

El producto cumple los requisitos resultantes de la legislación comunitaria, en particular, el Reglamento del Parlamento Europeo y del Consejo (UE) 2017/1369, de 4 de julio de 2017, por el que se establece un marco para el etiquetado energético y las disposiciones que lo implementan en el derecho nacional. Más información está disponible en la página web www.gtv.com.pl y en las declaraciones de conformidad.

IT

Per garantire il corretto uso e il funzionamento sicuro dell'impianto, occorre osservare le istruzioni d'uso.
- Occorre sempre staccare la corrente prima di eseguire l'installazione, la manutenzione o la riparazione del prodotto.
- L'impianto può essere realizzato solo da personale con le adeguate abilitazioni.
- L'impianto deve essere realizzato conformemente alle norme vigenti.
- Non toccare gli elementi sotto tensione (compresi i diodi luminosi LED).
- Non collegare la plafoniera all'alimentatore sotto tensione. Prima occorre collegare la plafoniera all'alimentatore e solo dopo l'alimentatore alla corrente.
- Non montare il prodotto su una superficie instabile o soggetta a vibrazioni.
- Diversi materiali (superfici) richiedono diversi tipi di fissaggi. Usa sempre le viti e i tasselli adatti ad un determinato tipo di superficie.
- Occorre sempre avvitare bene le viti di fissaggio del prodotto alla superficie.
- Non superare la temperatura di esercizio ammissibile. Se non diversamente specificato, il prodotto è adatto all'uso nelle condizioni normali (con la temperatura ambiente pari a +25 °C).
- La manutenzione/pulizia dei prodotti dedicati all'uso esterno deve essere eseguita con uno straccio asciutto, senza l'uso di materiali abrasivi e solventi. Evitare il contatto del liquido con le parti elettriche.
- La potenza e il flusso luminoso può differenziarsi del +/-5%.
- In caso di dubbi circa l'installazione o l'uso del prodotto, contattare il produttore o il punto vendita.
- Le attuali versioni delle istruzioni d'uso dei prodotti elettrotecnici, sono disponibili sul sito del distributore www.gtv.com.pl

La garanzia non copre i difetti sorti a causa dell'installazione del prodotto in modo non conforme alle istruzioni, della riparazione o modifica da parte di persone non autorizzate. La garanzia non copre difetti causati da danni meccanici e sovratensioni provenienti dalla rete elettrica. Il produttore non è responsabile dei danneggiamenti e danni dovuti all'uso improprio (non conforme al presente manuale d'uso) degli apparecchi. Qualsiasi modifica alla costruzione o ai dati tecnici, esonera il produttore da ogni responsabilità. La garanzia si riferisce al funzionamento dell'apparecchio. Le modifiche dei parametri risultanti dai processi chimici o fisici (invecchiamento, ingiallimento, scolorimento, opacizzazione ecc.) non possono essere soggetti alle richieste di garanzia.

Il prodotto soddisfa i criteri dell'Unione europea, tra cui in particolare il Regolamento (UE) 2017/1369 del Parlamento europeo e del Consiglio del 4 luglio 2017 che istituisce un quadro per l'etichettatura energetica e delle norme che le implementano nella legge locale. Maggiori informazioni sono disponibili sul sito www.gtv.com.pl e nelle dichiarazioni di conformità.

RO

În scopul de a asigura o utilizare corectă și o operare în siguranță a instalației, urmați instrucțiunile.
- Opriți întotdeauna alimentarea înainte de instalarea, întreținerea sau repararea dispozitivului.
- Instalația poate fi efectuată exclusiv de către un personal calificat care deține autorizările necesare.
- Instalația trebuie efectuată în conformitate cu reglementările în vigoare.
- Nu atingeți elementele aflate sub tensiune (inclusiv diodele LED aprinse).
- Corpul de iluminat nu trebuie să fie conectat la o sursă de alimentare aflată sub tensiune electrică. Mai întâi, conectați corpul de iluminat la sursa de alimentare și apoi sursa de alimentare la rețeaua electrică.
- Nu instalați dispozitivul pe un suport instabil sau supus la vibrații
- Diferite materiale (substraturi) necesită diferite tipuri de elemente de fixare. Utilizați întotdeauna șuruburi și dibluri potrivite pentru tipul de substrat.
- Trebuie să strângeți întotdeauna șuruburile de fixare a dispozitivului pe suprafață.
- Nu depășiți temperaturile de funcționare admise. Dacă nu se specifică altfel, dispozitivul este proiectat să funcționeze în condiții normale (temperatura ambiantă +25 °C).
- Întreținerea/curățarea dispozitivelor de interior trebuie să fie realizată folosind o cârpă uscată, fără materiale abrazive sau solvenți. Trebuie evitat contactul lichidelor sau componentele electrice.
- Puterea și fluxul luminos pot varia +/-5%.
- În caz de dubii cu privire la instalarea sau utilizarea dispozitivului, vă rugăm să contactați producătorul sau distribuitorul.
- Versiunile actuale ale instrucțiunilor de utilizare a produselor electrotehnice sunt disponibile pe site-ul distribuitorului www.gtv.com.pl

Garanția nu acoperă defectele care rezultă din instalarea dispozitivului în neconformitate cu instrucțiunile, reparațiile sau modificarea acestuia de persoane neautorizate. Garanția nu acoperă defectele cauzate de deteriorările mecanice și supratensiunile care provin din rețeaua de alimentare electrică. Producătorul nu este răspunzător pentru daunele rezultate din utilizarea necorespunzătoare (care nu este în concordanță cu aceste instrucțiuni) a dispozitivelor. Orice modificare a construcției sau specificației tehnice exclude răspunderea producătorului. Garanția se referă la funcționarea dispozitivului. Modificările parametrilor care rezultă din procese chimice sau

fizice (îmbătrânire, îngălbenire, decolorare, ștergere, etc.) nu fac obiectul revendicărilor de garanție.

Produsul îndeplinește cerințele legislației Uniunii Europene, în special Regulamentul Parlamentului European și al Consiliului (UE) 2017/1369 din 4 iulie 2017 de stabilire a unui cadru pentru etichetarea energetică și a regulamentelor de punere în aplicare a acestuia în legislația națională. Mai multe informații pot fi găsite pe site-ul www.gtv.com.pl și în declarațiile de conformitate.

LT

Siekiant užtikrinti tinkamą įrenginio naudojimą ir saugų veikimą, būtina laikytis naudojimo instrukcijos.
- Prieš pradedant įrenginio instaliavimą, priežiūrą ar taisymą - visada išjunkti maitinimą.
- Įrengimą gali atlikti tik atitinkamus įgaliojimus turintys darbuotojai.
- Įrengimas turi būti atliekamas pagal galiojančius reikalavimus.
- Neliesti įtampingųjų elementų (įskaitant šviečiančius LED diodus).
- Negalima jungti šviestuvo prie maitinimo bloko su įtampa. Pirmiausiai reikia prijungti šviestuvą prie maitinimo bloko, o po to maitinimo bloką prie maitinimo tinklo.
- Negalima įrengti prietaiso ant nestabilaus arba virpėjimui linkusio pagrindo.
- Skirtingoms medžiagoms (pagrindams) reikalingos skirtingos tvirtinimo detalės. Visada naudoti pagrindo tipui tinkančius varžtus ir kaiščius.
- Prietaisą prie paviršiaus tvirtinančius varžtus visada reikia tvirtai priveržti.
- Neviršyti leistinos darbinės temperatūros. Jei nenurodyta kitaip, prietaisas skirtas veikti normaliomis sąlygomis (aplinkos temperatūra +25° C).
- Vidiniam naudojimui skirtų prietaisų priežiūra/valymas turėtų būti atliekamas sausu skudurėliu, be abrazyvinių medžiagų ar tirpiklių. Vengti skysčio kontakto su elektrinėmis dalimis.
- Nurodyta galia ir šviesos srautas gali skirtis +/- 5%.
- Jei kyla abejonių dėl prietaiso įrengimo ar naudojimo reikia kreiptis į gamintoją arba pardavimo vietą.
- Aktualios elektrotechninių gaminių naudojimo instrukcijų versijos pateikiamos platintojo tinklalapyje www.gtv.com.pl

Garantija neapima defektų, atsiradusių dėl instrukcijoms prieštaraujančio įrenginio montavimo, neteisėtų asmenų taisymų ar modifikacijų. Garantija netaikoma defektams, atsiradusiems dėl mechaninių pažeidimų ir dėl viršįtampių atsiradusių iš maitinimo tinklo. Gamintojas neatsako už žalas atsiradusias dėl netinkamo prietaisų naudojimo (neatitinkančio šios instrukcijos). Gamintojas neatsako už bet kokius struktūros ar techninės specifikacijos pakeitimus. Garantija taikoma įrenginio veikimui. Parametrų pokyčiams atsirandantiems dėl cheminių ar fizinių procesų (senėjimas, geltonumas, spalvos pasikeitimas, matinimas ir pan.) garantija netaikoma.

Produktas atitinka Europos Sąjungos teisės aktų reikalavimus, visų pirma 2017 m. liepos 4 d. Europos Parlamento ir Tarybos reglamentą (ES) Nr. 2017/1369, nustatantį energijos ženklinimo procedūras ir nacionalinėje teisėje jį įgyvendinančius teisės aktus. Daugiau informacijos galima rasti tinklalapyje www.gtv.com.pl ir atitikties deklaracijose.

LV

Lai nodrošinātu instalācijas pareizu lietošanu un drošu ekspluatāciju, lūdzu, ievērojiet lietošanas instrukciju.
- Vienmēr izslēdziet barošanu pirms ierīces uzstādīšanas, apkopes vai remonta.
- Uzstādīšanu drīkst veikt tikai personāls, kuram ir atbilstoša kvalifikācija.
- Uzstādīšana jāveic saskaņā ar spēkā esošajiem likumiem.
- Nepieskarieties zem sprieguma esošiem elementiem (tostarp gaismas diodēm).
- Nedrīkst savienot gaismekli ar barošanas bloku zem sprieguma. Vispirms ir jāsavieno gaismekli ar barošanas bloku, un tikai pēc tam barošanas bloku ar barošanas tīklu.
- Nedrīkst uzstādīt ierīci uz pamatnes, kas ir nestabila vai jūtīga pret vibrācijām.
- Dažādiem materiāliem (pamatnēm) ir vajadzīgi dažādu veidu stiprinājumi. Vienmēr izmantojiet skrūves un tapas, kas piemērotas dotajam pamatnes veidam.
- Vienmēr ir stingri jāpievelk skrūves, kuras piestiprina ierīci pie virsmas.
- Nepārsniedziet pieļaujamās darba temperatūras. Ja nav norādīts savādāk, ierīce ir pielāgota darbam normālos apstākļos (apkārtējā temperatūra +25 °C).
- Iekštelpu ierīču apkopi/tīrīšanu ir jāveic ar sausu drānu, neizmantojot abrazīvus materiālus vai šķīdinātājus. Neļaujiet šķidrumam nonākt kontaktā ar elektriskām daļām.
- Sniegtā jauda un gaismas plūsma var atšķirties par +/-5%.
- Ja rodas šaubas par ierīces uzstādīšanu vai lietošanu, lūdzu, sazinieties ar ražotāju vai tirdzniecības vietu.
- Pašreizējās elektrotehnikas izstrādājumu lietotāja rokasgrāmatu versijas ir pieejamas izplatītāja tīmekļa vietnē www.gtv.com.pl

Garantija neattiecas uz defektiem, kas radušies ierīces uzstādīšanas neatbilstoši instrukcijai, nepilnvarotu personu veikta remonta vai modifikāciju rezultātā. Garantija neattiecas uz defektiem, kas radušies mehānisku bojājumu un barošanas tīkla pārsprieguma rezultātā. Ražotājs neatbild par bojājumiem un kaitējumiem, kas radušies nepareizas (šai instrukcijai neatbilstošas) ierīču lietošanas dēļ. Jebkāda konstrukcijas vai tehniskās specifikācijas modifikācija izslēdz ražotāja atbildību. Garantija attiecas uz ierīces darbību. Garantija neattiecas uz raksturlielumu izmaiņām, kas saistītas ar ķīmiskiem vai fiziskiem procesiem (novecošanās, dzeltēšana, krāsas izmaiņas, blāvēšana u. tml.).

Produkts atbilst prasībām, kas izriet no Eiropas Savienības tiesību aktiem, tostarp Eiropas Parlamenta un Padomes Regulām (ES) 2017/1369 (2017. gada 4. jūlijs), ar ko izveido energomarķējuma satvaru un likumus, kuri tiek īstenoti valsts tiesību aktos. Vairāk informācijas var atrast tīmekļa vietnē www.gtv.com.pl un atbilstības deklarācijās.

ET

Õige kasutaja ja seadme ohutu funktsioneerimise tagamiseks tuleb toimida kooskõlas teenindusjuhendiga.
- Enne seadme paigaldamist, hooldamist või parandamist tuleb toide alati välja lülitada.
- Paigaldamist võib teostada ainult asjakohaste volitustega personal.
- Paigaldus tuleb teostada kooskõlas kehtivate eeskirjadega.
- Pinge all olevaid elemente mitte puutuda (seahulgas põlevaid LED dioode).
- Pinge all olevat valgustit ei tohi toiteplokiga ühendada. Kõigepealt tuleb valgusti toiteplokiga ühendada ja alles seejärel võrgutoitega.
- Keelatud on paigaldada seadet ebastabiilsele või vibratsioonile allutatud aluspinnale
- Erinevad materjalid (aluspinna) vajavad erinevaid kinnitusi. Kasutage alati antud aluspinna liigile sobivaid kruvisid ja tüübleid.
- Seadet aluspinnale kinnitavad kruvid tuleb alati kõvasti kinni keerata.
- Mitte ületada lubatud töötemperatuure. Kui teisiti antud ei ole on seade kohandatud tööks normaalsetes tingimustes (keskkonna temperatuur +25 °C).
- Hoonesiseseks kasutuseks mõeldud seadmete hooldamist/puhastamist tuleb teostada kuiva lapiga, ilma abrasiivsete materjalide või lahustiteta. Vältida vedeliku kokkupuudet elektriliste osadega.
- Antud võimsus ja valgusvoog võivad erineda +/-5%.
- Seadme paigaldamist või kasutamist puudutavate kahtluste korral võtta ühendust tootja või müügipunktiga.
- Elektrotehniliste toodete kehtiv kasutusjuhend on saadaval turustaja leheküljel www.gtv.com.pl

Garantii ei hõlma juhendiga mitte kooskõlas olevast paigaldamisest, selleks mitte volitatud isikute poolt teostatud parandamisest või modifikatsioonidest tulenevaid vigu. Garantii ei hõlma mehaanilistest kahjustustest ja toitevõrgu ülepingetest tulenevaid vigu. Tootja ei kanna vastutust seadme ebaõige (juhendiga mitte kooskõlas oleva) kasutamise tulemusena tekkinud vigastuste ja kahjude eest. Ükskõik milline konstruktsiooni või tehnilise spetsifikatsiooni modifikatsioon välistab tootja vastutuse. Garantii puudutab seadme tööd. Keemilistest või füüsilistest protsessidest tulenevad näitajate muutused (vananemine, koltumine, värvimuutus, matistumine, jne) garantii alla ei kuulu.

Toode vastab Euroopa Liidu, sealhulgas Euroopa Parlamendi ja Nõukogu (EL) 4. juuli 2017. a energeetilist etiketitähistuse raamid määratleva ja siseriiklike seadustega kooskõlla viiva määruse 2017/1369 nõuetele. Rohkem teavet leiab veebilehe küljel www.gtv.com.pl ja vastavusdeklaratsioonides.

PT

Para garantir uma utilização adequada e um funcionamento seguro da instalação, devem ser seguidas as instruções que constam no manual de instruções.
- Antes de se proceder à instalação, manutenção ou reparação do aparelho deve sempre desligar a fonte de alimentação elétrica.
- A instalação só pode ser efetuada por profissionais com atribuições apropriadas.
- A instalação deve ser efetuada de acordo com as prescrições da lei em vigor.
- Não tocar em elementos sob tensão (incluindo díodos LED).
- É proibido ligar a luminária à fonte de luz ligada à rede elétrica. Primeiro deve-se ligar a luminária à fonte de alimentação e só depois se deve ligar a fonte de alimentação à rede elétrica.
- Não se pode instalar o aparelho num pavimento instável e sujeito a vibrações.
- Diferentes tipos de pavimentos requerem diversos tipos de fixação. Utilize sempre parafusos e buchas adequadas para um determinado tipo de pavimento.
- Os parafusos de fixação devem ser sempre bem apertados no pavimento.
- Não ultrapassar as temperaturas de operação admissíveis. O aparelho está adaptado para operar em condições normais (temperatura de ambiente +25 °C), salvo indicação em contrário.
- A manutenção/limpeza de aparelhos destinados ao uso no exterior devem ser levadas a cabo com um pano seco, sem utilizar qualquer material abrasivo ou dissolvente. Evitar o contacto das partes elétricas com líquidos.
- A potência e o fluxo luminoso indicados podem divergir +/-5%.
- Em caso de dúvidas relacionadas com a instalação ou utilização do aparelho, contacte o fabricante ou o ponto de venda.
- Os manuais de instrução atuais de produtos elétricos encontram-se disponíveis na sítio web do distribuidor, isto é www.gtv.com.pl.

A garantia não cobre falhas resultantes da instalação do aparelho em desacordo com as instruções e da reparação ou modificação por pessoas não autorizadas. A garantia não cobre falhas resultantes de danos mecânicos e de sobretensão proveniente da rede de alimentação. O fabricante não assume responsabilidade por falhas e sinistros resultantes de uso indevido (em desacordo com as presentes instruções) dos aparelhos. Qualquer modificação da estrutura ou especificação técnica exclui a responsabilidade do fabricante. A garantia diz respeito ao funcionamento do aparelho. A alteração de parâmetros resultante de processos físicos ou químicos (envelhecimento, amarelamento, descoloração, opacidade, etc.) não é coberta pela garantia.

O produto cumpre os requisitos estipulados pela legislação da União Europeia, incluindo em concreto, o Regulamento (UE) 2017/1369 do Parlamento Europeu e Conselho de 4 de julho de 2017 que estabelece um regime de rotulagem energética, assim como as prescrições da sua transposição para a legislação nacional. Poderá encontrar mais informações no sítio web www.gtv.com.pl e na declaração de conformidade.

BE

Для забеспячэння правільнай эксплуатацыі і бяспечнага функцыянавання ўстаноўкі неабходна паступаць у адпаведнасці з інструкцыяй па эксплуатацыі.
- Неабходна заўсёды адключыць ад электрасеткі перад пачаткам устаноўкі, кансервацыі або рамонту абсталявання.
- Устаноўку можа здзяйсняць выключна персанал з адпаведнымі паўнамоцтвамі.
- Устаноўку трэба здзяйсняць згодна з дзеючымі правіламі.
- Не дакранацца элементаў пад напружаннем (у тым ліку святлодыёдных лямпачак).
- Забараняецца злучаць арматуру з сілкавальнікам пад напружаннем. Спачатку неабходна злучыць арматуру з сілкавальнікам, а толькі пасля гэтага - сілкавальнік з электрасеткай.
- Забараняецца ўсталёўваць абсталяванне на нестабільнай аснове альбо такой, якая можа хістацца
- Розныя матэрыялы (падставы) патрабуюць розных тыпаў мацаванняў. Неабходна заўсёды выкарыстоўваць падыходзячыя шрубы і калкі для дадзенага тыпу падставы.
- Неабходна заўсёды грунтоўна дакруціць шрубы, якія мацуюцца да паверхні.
- Не перавышаць дапушчальнай працоўнай тэмпературы. Калі няма іншай інфармацыі, то абсталяванне павінна працаваць у нармальных умовах (тэмпература навакольнага асяроддзя +25 °C).

- Кансервацыю / чыстку абсталявання для ўнутранага ўжывання неабходна рабіць з дапамогай сухой анучы, без абразіўных матэрыялаў або растваральнікаў. Неабходна пазбягаць кантакту вадкасці з электрычнымі дэталямі.
- Прадстаўленая магутнасць і светлавы струмень могуць адрознівацца +/-5%.
- У выпадку паўсталых сумневаў адносна ўстаноўкі ці ж эксплуатацыі абсталявання, трэба звязацца з вытворцам або месцам, дзе прадукт быў куплены.
- Актуальныя версіі інструкцыі па эксплуатацыі электратэхнічных вырабаў даступныя на сайце дыстрыбутара www.gtv.com.pl

Гарантыя не распаўсюджваецца на дэфекты, якія з'явіліся ў выніку ўсталёўкі не ў адпаведнасці з інструкцыяй, ў выніку рамонту або зменаў, здзейсненых неўпаўнаважанай асобай. Гарантыя не распаўсюджваецца на дэфекты, якія з'явіліся ў выніку механічных пашкоджанняў, а таксама ў выніку перанапругі ў электрасетці. Вытворца не нясе адказнасці за пашкоджанні і шкоду, якія з'яўляюцца вынікам няправільнага (які супярэчыць дадзенай інструкцыі) выкарыстання прыладаў. Якая-небудзь змена канструкцыі або тэхнічнай спецыфікацыі здымае адказнасць з вытворцы. Гарантыя тычыцца працы прылады. Змены параметраў, што ідуць з хімічных або фізічных працэсаў (старэнне, пажаўценне, знякаляроўванне, матаванне і т.д) не з'яўляюцца прычынай для прэтэнзій у гарантыі.

Прадукт адпавядае патрабаванням, якія вынікаюць з заканадаўства Еўрапейскага Саюза, у тым ліку ў асаблівасці з Пастановы Еўрапейскага парламента і савета (ЕС) 2017/1369 ад 4 ліпеня 2017 г., якая ўстанаўлівае рамкі этыкетавання энергаэфектыўнасці і правілы іх увядзення ў мясцовае заканадаўства. Падрабязная інфармацыя знаходзіцца на Інтэрнэт-сайце www.gtv.com.pl і ў дэкларацыях адпаведнасці.

UK

Щоб забезпечити належне використання і безпечну експлуатацію установки, дотримуйтеся інструкції з експлуатації.

- Завжди вимикайте живлення перед початком установки, обслуговування або ремонту пристрою.
- Установка може виконуватися тільки персоналом з відповідною кваліфікацією.
- Установка повинна проводитися відповідно до діючих правил.
- Не торкайтеся деталей під напругою (в тому числі світлодіодів, що світяться).
- Світильник не можна підключати до джерела живлення під напругою. Спочатку підключіть світильник до джерела живлення, а потім джерело живлення до мережі.
- Уникайте установки на нестабільній або схильній до вібрацій підставі
- На різних матеріалах (підставах) потрібні різні типи кріпильних елементів. Завжди використовуйте гвинти та дюбелі, які підходять для даного типу підстави.
- Завжди міцно затягуйте гвинти, які кріплять пристрій до поверхні.
- Не перевищуйте допустимі робочі температури. Якщо не вказано інше, пристрій призначений для роботи в нормальних умовах (температура навколишнього середовища + 25 °C).
- Обслуговування / очищення пристроїв для внутрішнього застосування повинно виконуватися сухою тканиною без використання абразивів або розчинників. Уникайте контакту рідини з електричними деталями.
- Вказана потужність і світловий потік можуть змінюватися на +/- 5%.
- Якщо у вас виникли сумніви щодо установки або використання пристрою, зверніться до виробника або в точку продажу.
- Поточні версії інструкцій з використання електротехнічних виробів доступні на веб-сайті дистриб'ютора за адресою: www.gtv.com.pl

Гарантія не поширюється на дефекти, що виникли в результаті установки пристрою не відповідно до інструкції, ремонту або модифікації неуповноваженими особами. Гарантія не поширюється на дефекти, викликані механічним пошкодженням і внаслідок стрибків напруги в мережі живлення. Виробник не несе відповідальності за пошкодження і збиток, що є результатом неправильного (у невідповідності з інструкцією) використання пристроїв. Будь-яка зміна конструкції або технічних характеристик виключає відповідальність виробника. Гарантія поширюється на роботу пристрою. Зміни параметрів в результаті хімічних або фізичних процесів (старіння, пожовтіння, знебарвлення, потускніння і т. д.) не підлягають гарантійним претензіям..

Продукт відповідає вимогам законодавства Європейського Союзу, зокрема, Регламенту Європейського парламенту та Ради (ЕС) 2017/1369 від 4 липня 2017 року, що встановлює основи для енергетичного маркування та положенням, інтегруючим їх в національне законодавство. Більш детальну інформацію можна знайти на сайті www.gtv.com.pl і в деклараціях про відповідність.

BG

С цел осигуряване на правилна експлоатация и безопасно функциониране на инсталацията, трябва да следвате указанията от инструкцията за обслужване.

- Винаги, преди да се пристъпи към инсталиране, дейности по поддръжка или ремонт на уреда, захранването трябва да се изключи.
- Инсталирането може да изпълни само персонал, притежаващ съответните квалификации.
- Инсталирането трябва да се изпълни в съответствие с действащите разпоредби.
- Не докосвайте елементите под напрежение (включително светещите LED диоди).
- Не бива да свързвате осветителното тяло със захранващо устройство под напрежение. Първо трябва да свържете осветителното тяло със захранващото устройство и едва след това да включите захранващото устройство към електрическата мрежа.
- Не бива да инсталирате устройството върху нестабилна или податлива на вибрации основа.
- Различните материали (основи) изискват различни видове крепежни елементи. Винаги използвайте дюбели и винтове, подходящи за дадения вид основа.
- Винаги трябва да затегнете силно монтажните винтове към основата.
- Да не се надвишават допустимите температури на работа. Ако не е посочено друго, устройството е пригодено за работа при нормални условия (температура на околната среда +25 °C).
- Поддръжката/почистването на устройствата за ползване на закрито трябва да се извършва със суха кърпа, без използване на абразивни материали или разтворители. Трябва да се избягва контакт с електрическите части.
- Посочената мощност и светлинен поток могат да се различават с +/-5%.
- В случай на съмнения относно инсталирането или експлоатацията на устройството, трябва да се свържете с производителя или с търговския пункт.
- Актуалните версии на инструкциите за експлоатация на електротехнически уреди са достъпни в сайта на дистрибутора www.gtv.com.pl

Гаранцията не обхваща дефектите, възникнали в резултат от инсталация, изпълнена в несъответствие с инструкцията, от ремонт или модификация от неупълномощени лица. Гаранцията не обхваща дефектите, възникнали в резултат на механични повреди и в резултат на пренапрежения от захранващата мрежа. Производителят не носи отговорност за повреди и вреди, възникнали в резултат от неправилно (несъответстващо на настоящата инструкция) използване на устройството. Каквато и да била модификация на конструкцията или техническата спецификация отменя отговорността на производителя. Гаранцията се отнася за действието на устройството. Промяната на параметрите, възникнала въз основа на химически или физически процеси (стареене, пожълтяване, обезцветяване, потъмняване и т.н.) не подлежат на гаранционни претенции.

Продуктът изпълнява изискванията, определени от Европейското законодателство, в това число особено на Регламент (ЕС) 2017/1369 на Европейския Парламент и на Съвета от 4 юли 2017 година за определяне на нормативна рамка за енергийно етикетиране и регламентите за тяхното прилагане в националното законодателство. Повече информация ще намерите в уебсайта www.gtv.com.pl и в декларациите за съответствие.

SL

Da bi se zagotovila ustrezna uporaba in varno delovanje sistema, je treba ukrepati skladno z navodili za uporabo.

- Pred začetkom montaže, vzdrževalnih del ali popravila naprave je treba vedno odklopiti napajanje.
- Montažo lahko opravi izključno posebej pooblaščeno osebje.
- Montaža mora ustrezati veljavnim predpisom.
- Ne dotikajte se delov pod napetostjo (velja tudi za same diode LED).
- Ne povezovati svetila z napajalnikom, ki je pod napetostjo. Najprej je treba povezati svetilo z napajalnikom in šele nato napajalnik priklopiti na napajalno omrežje.
- Ne nameščati naprave na nestabilni ali drseči podlagi.
- Različni materiali (podlage) zahtevajo različne vrste pritrditev. Vedno uporabite vijake in zatiče, ki so primerni za izbrano vrsto podlage.
- Vedno je treba močno priviti vijake, ki napravo pritrjujejo k podlagi.
- Ne presegati dopustnih delovnih temperatur. Če ni navedeno drugače, je naprava prilagojena za delovanje v navadnih razmerah (temperatura okolja 25 °C).
- Za vzdrževanje/čiščenje naprave za notranjo uporabo je treba uporabiti suho krpo, brez abrazivnih materialov in topil. Izogibati se stiku tekočin z električnimi elementi.
- Navedena moč in svetlobni curek se lahko razlikujeta za +/–5 %.
- Ob vprašanjih glede namestitve ali uporabe naprave se je treba obrniti na proizvajalca ali prodajno točko.
- Veljavne različice navodil za uporabo elektrotehničnih izdelkov so na voljo na spletni strani distributerja www.gtv.com.pl.

Garancija ne velja za napake, ki so posledica montaže naprave, opravljene neskladno z navodili, ali popravil ali sprememb, izvedenih s strani nepooblaščene osebe. Garancija ne zajema napak, ki so posledica mehanskih poškodb ali prenapetosti, izvirajočih iz napajalnega omrežja. Proizvajalec ne odgovarja za poškodbe in škode, ki so posledica neustrezne uporabe naprave (neskladne s temi navodili). Kakršna koli sprememba konstrukcije ali tehničnih specifikacij izključuje odgovornost proizvajalca. Garancija se nanaša na delovanje naprave. Spremembe parametrov, ki so posledica kemičnih ali fizikalnih procesov (staranje, porumenelost, razbarvanje, potemnitev ipd.) ne dajejo pravic garancijskih zahtevkov.

Izdelek izpolnjuje zahteve zakonodaje Evropske unije, zlasti Uredbe Evropskega parlamenta in Sveta (EU) 2017/1369 z dne 4. julija 2017 o vzpostavitvi okvira za označevanje z energijskimi nalepkami in predpisov, ki to uredbo prenašajo v nacionalni pravni red. Več podatkov je na voljo na spletni strani www.gtv.com.pl in v izjavah o skladnosti.

BS

Za pravilno korištenje i sigurno djelovanje instalacije postupajte u skladu s uputama za upotrebu.

- Uvijek isključite napajanje prije nego što počnete s radovima na instalaciji, održavanju ili popravku uređaja.
- Radove na instalaciji može obavljati isključivo osoblje koje je za to ovlašteno.
- Radovi na instalaciji se mogu obavljati u skladu s važećim propisima.
- Nemojte dirati elemente pod naponom (uključujući i svjetleće diode LED).
- Nemojte priključivati lampu na punjač dok je pod naponom. Prvo priključite lampu na punjač, a tek onda uključite punjač u mrežu.
- Nemojte instalirati uređaj na nestabilnoj ili klimavoj podlozi.
- Različiti materijali (podloge) zahtijevaju različite pribore za pričvršćivanje. Uvijek koristite tiple i vijke adekvatne za konkretnu vrstu podloge.
- Uvijek jako zavrnite vijke za pričvršćivanje uređaja za površinu.
- Nemojte prekoračiti dozvoljene temperature rada. Ako nije drugačije određeno, uređaj je prilagođen radu u normalnim uvjetima (temperatura okruženja +25°C).
- Uređaj za unutrašnje korištenje čistite/održavajte suhom krpicom, bez ikakvih abrazivnih sredstava ili rastvarača. Izbjegavajte kontakt tekućine s električnim dijelovima.
- Navedena snaga i svjetlosni mlaz se može razlikovati za +/-5%.
- Ako imate bilo koje nedoumice vezane za instalaciju ili korištenje uređaja, obratite se proizvođaču ili prodajnom mjestu.
- Aktualne verzije uputa za upotrebu elektrotehničkih proizvoda su dostupne na web-stranici distributera www.gtv.com.pl.

Garancija ne pokriva nedostatke koji su nastali uslijed instaliranja uređaja bez poštovanja uputstava, popravke ili modifikacija koje su vršila neovlaštena lica. Garancija ne pokriva nedostatke koji su nastali uslijed mehaničkog oštećenja i uslijed prenapona nastalih u električnoj mreži. Proizvođač ne snosi odgovornost za oštećenja koja su rezultat nepravilnog korištenja

uređaja (koje nije u skladu s ovim uputstvom). Bilo koja modifikacija konstrukcije ili tehničke specifikacije isključuje odgovornost proizvođača. Garancija se odnosi na djelovanje uređaja. Promjena parametara uslijed hemijskih i fizičkih procesa (starenje, promjena boje u žutu, nestanak boje, matiranje i sl.) ne podliježe garanciji.

Proizvod ispunjava zahtjeve određene u zakonodavstvu Evropske unije, uključujući prije svega Uredbu Evropskog parlamenta i Vijeća (UE) 2017/1369 od 4. jula 2017. g. o utvrđivanju okvira za označavanje energetske efikasnosti te propise koji je uvode u nacionalno pravo. Više informacija možete naći na web-stranici www.gtv.com.pl i izjavi o usklađenosti.

SRP

Za pravilno korišćenje i bezbjedno djelovanje instalacije postupajte u skladu s uputstvima za upotrebu.
- Uvijek isključite napajanje prije nego što počnete s radovima na instalaciji, održavanju ili popravci uređaja.
- Radove na instalaciji može obavljati isključivo osoblje koje je za to ovlašćeno.
- Radovi na instalaciji se mogu obavljati u skladu s važećim propisima.
- Nemojte dirati elemente pod naponom (uključujući i svjetleće diode LED).
- Nemojte priključivati lampu na punjač dok je pod naponom. Prvo priključite lampu na punjač, a tek onda uključite punjač u mrežu.
- Nemojte instalirati uređaj na nestabilnoj ili klimavoj podlozi.
- Različiti materijali (podloge) zahtijevaju različite pribore za pričvršćivanje. Uvijek koristite tiple i vijke adekvatne za konkretnu vrstu podloge.
- Uvijek jako zavrnite vijke za pričvršćivanje uređaja za površinu.
- Nemojte prekoračiti dozvoljene temperature rada. Ako nije drugačije određeno, uređaj je prilagođen za rad u normalnim uslovima (temperatura okruženja +25°C).
- Za održavanje/čišćenje uređaja za unutrašnje primjene koristite suvu krpicu, bez ikakvih abrazivnih sredstava ili rastvarača. Izbjegavajte kontakt tečnosti sa električnim djelovima.
- Navedena snaga i svjetlosni mlaz se može razlikovati za +/-5%.
- Ako imate bilo koje nedoumice vezane za instalaciju ili korišćenje uređaja, obratite se proizvođaču ili prodajnom mjestu.
- Aktuelne verzije uputstava za upotrebu elektrotehničkih proizvoda su dostupne na veb-stranici distributera www.gtv.com.pl.

Garancija ne pokriva nedostatke koji su nastali usljed instaliranja uređaja bez poštovanja uputstava, popravke ili modifikacija koje su vršila neovlašćena lica. Garancija ne pokriva nedostatke koji su nastali usljed mehaničkog oštećenja i usljed prenapona nastalih u električnoj mreži. Proizvođač ne snosi odgovornost za oštećenja koja su rezultat nepravilnog korišćenja uređaja (koje nije u skladu s ovim uputstvom). Bilo koja modifikacija konstrukcije ili tehničke specifikacije isključuje odgovornost proizvođača. Garancija se odnosi na djelovanje uređaja. Promjena parametara usljed hemijskih i fizičkih procesa (starenje, promjena boje u žutu, nestanak boje, matiranje i sl.) ne podliježe garanciji.

Proizvod ispunjava zahtjeve određene u zakonodavstvu Evropske unije, uključujući prije svega Uredbu Evropskog parlamenta i Savjeta (UE) 2017/1369 od 4. jula 2017. g. o utvrđivanju okvira za označavanje energetske efikasnosti te propise koji je uvode u nacionalno pravo. Više informacija možete naći na veb-stranici www.gtv.com.pl i o izjavi o usaglašenosti.

SR

Za pravilno korištenje i bezbedno delovanje instalacije postupajte u skladu s uputstvima za upotrebu.
- Uvek isključite napajanje pre nego što počnete s radovima na instalaciji, održavanju ili popravci uređaja.
- Radove na instalaciji može da obavlja isključivo osoblje koje je za to ovlašćeno.
- Radovi na instalaciji se mogu obavljati u skladu s važećim propisima.
- Nemojte dirati elemente pod naponom (uključujući i svetleće diode LED).
- Nemojte priključivati lampu na punjač dok je pod naponom. Prvo priključite lampu na punjač, a tek onda uključite punjač u mrežu.
- Nemojte instalirati uređaj na nestabilnoj ili površini podložnoj klimanju.
- Različiti materijali (podloge) zahtevaju različite pribore za pričvršćivanje. Uvek koristite tiple i vijke adekvatne za konkretnu vrstu podloge.
- Uvek jako zavrnite vijke za pričvršćivanje uređaja za površinu.
- Nemojte prekoračiti dozvoljene temperature rada. Ako nije drugačije određeno, uređaj može da radi u normalnim uslovima (temperatura okruženja +25°C).
- Održavanje/čišćenje uređaja za unutrašnje korišćenje izvodite pomoću suve krpice, bez ikakvih abrazivnih sredstava ili rastvarača. Izbegavajte kontakt tečnosti s električnim delovima.
- Navedena snaga i svetlosni mlaz može se razlikovati za +/-5%.
- U slučaju da imate bilo koje nedoumice vezane za instalaciju ili korišćenje uređaja, obratite se proizvođaču ili prodajnom mestu.
- Aktuelne verzije uputstava za upotrebu elektrotehničkih proizvoda su dostupne na veb-stranici distributera www.gtv.com.pl.

Garancija ne pokriva nedostatke koji su nastali usled instaliranja uređaja bez poštovanja uputstava, popravke ili modifikacija koje su vršila neovlašćena lica. Garancija ne pokriva nedostatke koji su nastali usled mehaničkog oštećenja i usled prenapona nastalih u električnoj mreži. Proizvođač ne snosi odgovornost za oštećenja koja su rezultat nepravilnog korišćenja uređaja (koje nije u skladu s ovim uputstvom). Bilo koja modifikacija konstrukcije ili tehničke specifikacije isključuje odgovornost proizvođača. Garancija se odnosi na delovanje uređaja. Promena parametara usled hemijskih i fizičkih procesa (starenje, promena boje u žutu, nestanak boje, matiranje i sl.) ne podleže garanciji.

Proizvod ispunjava zahteve određene u zakonodavstvu Evropske unije, uključujući pre svega Uredbu Evropskog parlamenta i Saveta (UE) 2017/1369 od 4. jula 2017. g. o utvrđivanju okvira za označavanje energetske efikasnosti te propise koji je uvode u nacionalno pravo. Više informacija možete da nađete na veb-stranici www.gtv.com.pl i u izjavi o usaglašenosti.

MK

Со цел да се обезбеди правилна употреба и безбедно работење на инсталацијата, следете го упатството за работа.
- Секогаш исклучете го напојувањето пред да почнете со инсталација, одржување или поправки на уредот.
- Инсталацијата може да ја прават само соодветно квалификувани лица.
- Инсталацијата треба да биде извршена во согласност со важечките прописи.
- Да не се допираат елементите под напон (тука и светлечките LED диоди).
- Светлечкото тело не смее да биде поврзано со напојување под напон. Првин, поврзете го светлечкото тело со напојувањето а потоа со електричен напон.
- Уредот не смее да се монтира на подлога која е нестабилна или подложна на вибрации.
- За различните материјали (супстрати) потребни се различни сврзувачки елементи. Секогаш употребувајте завртки и штипки кои се погодни за видот на подлогата.
- Секогаш цврсто затегнете ги завртките што го прицврстуваат уредот на површината.
- Не ја надминувајте дозволената работа температура. Освен ако не е поинаку наведено, уредот е дизајниран да работи во нормални услови (температура +25 °C).
- Одржување/чистење на уредот за внатрешна употреба треба да се изведува со сува крпа без употреба на абразивни материјали или растворувачи. Избегнувајте контакт на течноста со електричните делови.
- Дадената моќност и прозрачниот флукс можат да варираат +/-5%.
- Доколку имате сомнежи поврзани со инсталацијата или употребата на уредот, ве молиме контактирајте го производителот или продажното место.
- Тековните верзии на упатството за употреба на електро-техничките производи се достапни на веб страната на дистрибутерот www.gtv.com.pl

Гаранцијата не ги опфаќа оштетувањата настанати при инсталација на уредот, а не се согласни со упатствата, поправките или модификацијата од страна на неовластени лица. Гаранцијата не ги опфаќа оштетувањата настанати поради механички оштетувања, како и од причини поврзани со напојувачката мрежа. Производителот не сноси одговорност за оштетувања кои се резултат на несоодветно користење на уредот (несогласно со упатството). Секоја модификација на конструкцијата или техничката спецификација ја исклучува одговорноста на производителот. Гаранцијата се однесува на функционирањето на уредот. Промена на параметрите кои произлегуваат од хемиските или физичките (стареење, пожолтување, обелување и сл.) процеси не се опфатени со гаранција.

Производот ги исполнува барањата кои произлегуваат од законодавството на Европската Унија, посебно Регулативите на Европскиот Парламент и Советот (ЕУ) 2017/1369 од 4 јули 2017 година за воспоставување на енергетско обележување и одредбите за нејзино спроведување во националното законодавство. Повеќе информации може да најдете на веб страната www.gtv.com.pl и во декларацијата за сообразност.

MO

În scopul de a asigura o utilizare corectă și o operare în siguranță a instalației, urmați instrucțiunile.
- Opriți întotdeauna alimentarea înainte de instalarea, întreținerea sau repararea dispozitivului.
- Instalația poate fi efectuată exclusiv de către un personal calificat care deține autorizările necesare.
- Instalația trebuie efectuată în conformitate cu reglementările în vigoare.
- Nu atingeți elementele aflate sub tensiune (inclusiv diodele LED aprinse).
- Corpul de iluminat nu trebuie să fie conectat la o sursă de alimentare aflată sub tensiune electrică. Mai întâi, conectați corpul de iluminat la sursa de alimentare și apoi sursa de alimentare la rețeaua electrică.
- Nu instalați dispozitivul pe un suport instabil sau supus la vibrații
- Diferite materiale (substraturi) necesită diferite tipuri de elemente de fixare. Utilizați întotdeauna șuruburi și dibluri potrivite pentru tipul de substrat.
- Trebuie să strângeți întotdeauna șuruburile de fixare a dispozitivului pe suprafață.
- Nu depășiți temperaturile de funcționare admise. Dacă nu se specifică altfel, dispozitivul este proiectat să funcționeze în condiții normale (temperatura ambiantă +25 °C).
- Întreținerea/curățarea dispozitivelor de interior trebuie să fie realizată folosind o cârpă uscată, fără materiale abrazive sau solvenți. Trebuie evitat contactul lichidelor sau componentele electrice.
- Puterea și fluxul luminos pot varia +/-5%.
- În caz de dubii cu privire la instalarea sau utilizarea dispozitivului, vă rugăm să contactați producătorul sau distribuitorul.
- Versiunile actuale ale instrucțiunilor de utilizare a produselor electrotehnice sunt disponibile pe site-ul distribuitorului www.gtv.com.pl

Garanția nu acoperă defectele care rezultă din instalarea dispozitivului în neconformitate cu instrucțiunile, reparațiile sau modificarea acestuia de persoane neautorizate. Garanția nu acoperă defectele cauzate de deteriorările mecanice și supratensiunile care provin din rețeaua de alimentare electrică. Producătorul nu este răspunzător pentru daunele rezultate din utilizarea necorespunzătoare (care nu este în concordanță cu aceste instrucțiuni) a dispozitivelor. Orice modificare a construcției sau specificației tehnice exclude răspunderea producătorului. Garanția se referă la funcționarea dispozitivului. Modificările parametrilor care rezultă din procese chimice sau fizice (îmbătrânire, îngălbenire, decolorare, ștergere, etc.) nu fac obiectul revendicărilor de garanție.

Produsul îndeplinește cerințele legislației Uniunii Europene, în special Regulamentul Parlamentului European și al Consiliului (UE) 2017/1369 din 4 iulie 2017 de stabilire a unui cadru pentru etichetarea energetică și a regulamentelor de punere în aplicare a acestuia în legislația națională. Mai multe informații pot fi găsite pe site-ul www.gtv.com.pl și în declarațiile de conformitate.

GTV Poland spółka z ograniczoną odpowiedzialnością sp.k., ul. Przejazdowa 21, 05-800 Pruszkow, Poland, info@gtv.com.pl
Ул. Пшеяздова, 21, 05-800, Прушкув, Польша

GTV Poland spółka z ograniczoną odpowiedzialnością sp.k., ul. Przejazdowa 21, 05-800 Pruszkow, Poland, info@gtv.com.pl
Ул. Пшеяздова, 21, 05-800, Прушкув, Польша

GTV Poland spółka z ograniczoną odpowiedzialnością sp.k., ul. Przejazdowa 21, 05-800 Pruszkow, Poland, info@gtv.com.pl
Ул. Пшеяздова, 21, 05-800, Прушкув, Польша

GTV Poland spółka z ograniczoną odpowiedzialnością sp.k., ul. Przejazdowa 21, 05-800 Pruszkow, Poland, info@gtv.com.pl
Ул. Пшеяздова, 21, 05-800, Прушкув, Польша

GTV Poland spółka z ograniczoną odpowiedzialnością sp.k., ul. Przejazdowa 21, 05-800 Pruszkow, Poland, info@gtv.com.pl
Ул. Пшеяздова, 21, 05-800, Прушкув, Польша